Misturadora de lavatório temporizada TEMPOMIX 3



Ref. 794120S

Abertura suave, sobre bancada, inox satinado, H.255

PVP indicativo s/IVA Portugal 2026: 284,06 €

DESCRIÇÃO

Misturadora de lavatório temporizada TEMPOMIX 3 - Ref. 794120S

Misturadora de lavatório temporizada monocomando de bancada:
Abertura suave.
Regulação de temperatura e abertura de água no manípulo.
Temporização ~7 segundos, ajustável de 6 a 9 segundos.
Débito pré-regulado a 3 l/min a 3 bar, ajustável de 3 a 6 l/min.
Quebra-jatos anticalcário inviolável.
Corpo de inox satinado, altura de 255 mm para lavatório de pousar.
Flexíveis PEX F3/8" com filtros e válvulas antirretorno.
Fixação reforçada por contraporca.
Limitador de temperatura regulável.
Adaptado para PMR.
Garantia 30 anos.

VANTAGENS

- Design
- Hiper-economia de água de 85%
- Abertura suave
- Fixações reforçadas

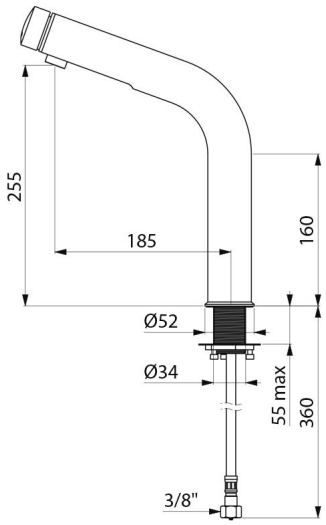

CARACTERÍSTICAS TÉCNICAS

Misturadora de lavatório temporizada TEMPOMIX 3 - Ref. 794120S

Ligação	F3/8"
Tecnologia	Temporizada
Altura da saída	255 mm
Débito	3 l/min
Acabamento	Satinée
Normas e certificações	BELGAQUA ACS DVGW WRAS
Garantia	30 ANOS GARANTIA