Misturadora de lavatório mecânica BIOSAFE

Ref. 2621MINI

Misturadora mecânica monofuro sem bica H.50 L.80

PVP indicativo s/IVA Portugal 2026: 129,65 €



DESCRIÇÃO

Misturadora de lavatório mecânica BIOSAFE - Ref. 2621MINI

Misturadora de lavatório mecânica.
Misturadora mecânica monofuro H.50 L.80.
Ausência de bica: quebra-jatos higiénico integrado no corpo.
Isolamento térmico anti-queimaduras Securitouch.
Cartucho cerâmico Ø 35 com limitador de temperatura máxima pré-regulado.
Sem qualquer risco de intercomunicação entre a água quente e a água fria.
Ausência de válvula antirretorno nas entradas.
Possibilidade de realizar facilmente um choque térmico sem desmontar o manípulo nem corte de alimentação de água fria.
Misturadora com corpo com interior liso e com baixa capacidade de água (limita os nichos bacterianos).
Débito limitado a 4 l/min.
Comando por manípulo compacto.
Sem vareta e sem válvula.
Flexíveis PEX F3/8" rotativos.
Fixação reforçada por 2 pernos em inox.
Misturadora mecânica, particularmente adaptada para os estabelecimentos de cuidados de saúde, lares, hospitais e clínicas.
Misturadora monofuro adaptada para pessoas com mobilidade reduzida (PMR).
Misturadora com garantia de 30 anos.
Modelo também disponível na versão com ligações de tubos em cobre.

VANTAGENS

- Higiene : corpo com baixa capacidade de água
- Máxima higiene : ausência de bica
- Função choque térmico sem desmontar a alavanca
- Limitador de temperatura máxima pré-regulado

CARACTERÍSTICAS TÉCNICAS

Misturadora de lavatório mecânica BIOSAFE - Ref. 2621MINI

Ligação	F3/8"
Tecnologia	Misturadora mecânica BIOSAFE
Altura da saída	50 mm
Comprimento da bica	80 mm
Débito	4 l/min
Limitador de temperatura	SIM
Normas e certificações	ACS, WRAS, DVGW, 水務署 Water Supplies Department, PIB, BB
Garantia	30 ANOS GARANTIA

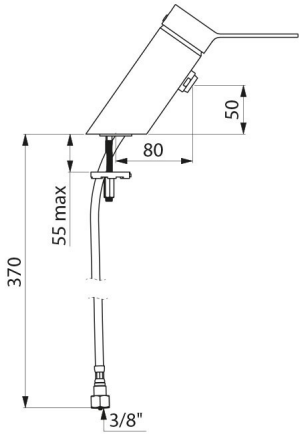

Reparação	

© DELABIE