Misturadora de lavatório com equilíbrio de pressão SECURITHERM EP

Ref. 2565T5EP

Misturadora alta monofuro monocomando com cartucho EP

PVP indicativo s/IVA Portugal 2026: 215,99 €



DESCRIÇÃO

Misturadora de lavatório com equilíbrio de pressão SECURITHERM EP - Ref. 2565T5EP

Misturadora de lavatório com equilíbrio de pressão SECURITHERM.
Misturadora monofuro monocomando com bica fixa H.200 L.170.
Misturadora alta com saída BIOSAFE higiénica adaptada para a colocação de um filtro terminal BIOFIL.
Segurança anti-queimaduras total: débito de AQ restrito no caso de corte de AF (e o inverso).
Temperatura constante qualquer que seja a variação de pressão e de débito na rede.
Cartucho cerâmico Ø35 de equilíbrio de pressão com limitador de temperatura máxima pré-regulado.
Corpo e bica com interior liso (limita os nichos bacterianos).
Possibilidade de realizar facilmente um choque térmico sem desmontar a alavanca nem cortar a alimentação de água fria.
Débito regulado a 5 l/min.
Corpo e base de latão cromado.
Alavanca Higiene L.185 para comando sem contacto manual.
Flexíveis PEX F3/8" com filtros e válvulas antirretorno.
Fixação reforçada por 2 pernos em inox.
Misturadora mecânica de equilíbrio de pressão, particularmente adaptada para os estabelecimentos de cuidados de saúde, lares, hospitais e clínicas.
Misturadora monofuro adaptada para pessoas com mobilidade reduzida (PMR).
Misturadora com garantia de 30 anos.

VANTAGENS

- EP : débito restrito de AQ no caso de corte de AF
- EP : limita as variações de pressão
- Função choque térmico sem desmontar a alavanca
- Higiene : interior liso limita as bactérias

CARACTERÍSTICAS TÉCNICAS

Misturadora de lavatório com equilíbrio de pressão SECURITHERM EP - Ref. 2565T5EP

Ligação	F3/8"
Tecnologia	SECURITHERM EP
Altura	331 mm
Altura da saída	200 mm
Comprimento da bica	170 mm
Débito	5 l/min
Limitador de temperatura	SIM
Acabamento	Latão cromado

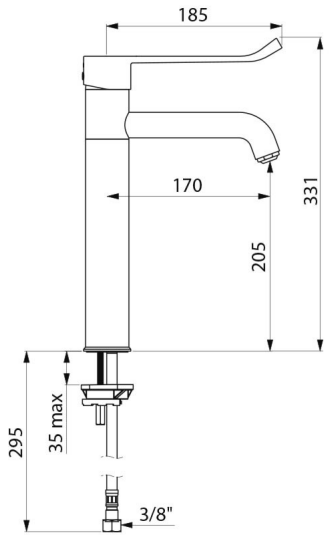

Normas e certificações	ACS WRAS
Garantia	30 ANOS GARANTIA
Reparação	50 ANOS REPARAÇÃO