# Misturadora de lavatório de equilíbrio de pressão SECURITHERM EP

Ref. 2564T5EP

Misturadora alta monofuro monocomando com cartucho EP

**PVP indicativo s/IVA Portugal 2026: 236,69 €**



## DESCRIÇÃO

**Misturadora de lavatório de equilíbrio de pressão SECURITHERM EP - Ref. 2564T5EP**

Misturadora de lavatório de equilíbrio de pressão SECURITHERM.
Misturadora monofuro monocomando com bica orientável H.200 L.170.
Misturadora alta com saída BIOSAFE higiénica adaptada para a colocação de um filtro terminal BIOFIL.
Total segurança anti-queimaduras: débito de AQ restrito no caso de corte de AF (e o inverso).
Temperatura constante qualquer que seja a variação de pressão e de débito na rede.
Cartucho cerâmico Ø35 de equilíbrio de pressão com limitador de temperatura máxima pré-regulado.
Corpo e bica com interior liso (limita os nichos bacterianos).
Possibilidade de realizar facilmente um choque térmico sem desmontar a alavanca nem cortar a alimentação de água fria.
Débito regulado a 5 l/min.
Corpo e base de latão cromado.
Alavanca Higiene L.185 para comando sem contacto manual.
Flexíveis PEX F3/8" com filtros e válvulas antirretorno.
Fixação reforçada por 2 pernos em Inox.
Misturadora mecânica de equilíbrio de pressão, particularmente adaptada para os estabelecimentos de cuidados de saúde, lares, hospitais e clínicas.
Misturadora monofuro adaptada para pessoas com mobilidade reduzida (PMR).
Garantia da misturadora de 30 anos.

## VANTAGENS

- EP : débito restrito de AQ no caso de corte de AF
- EP : limita as variações de pressão
- Função choque térmico sem desmontar a alavanca
- Higiene : interior liso limita as bactérias

## CARACTERÍSTICAS TÉCNICAS

**Misturadora de lavatório de equilíbrio de pressão SECURITHERM EP - Ref. 2564T5EP**

| | |
|---|---|
| Ligação | F3/8" |
| Tecnologia | SECURITHERM EP |
| Altura | 362 mm |
| Altura da saída | 200 mm |
| Comprimento da bica | 170 mm |
| Débito | 5 l/min |
| Limitador de temperatura | SIM |
| Acabamento | Latão cromado |

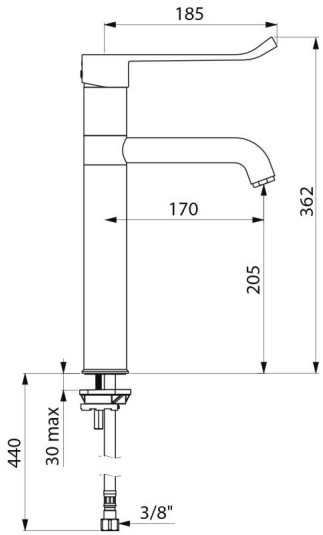

| | |
|---|---|
| Normas e certificações | ACS WRAS |
| Garantia | 30 ANOS GARANTIA |
| Reparação | 50 ANOS REPARAÇÃO |