Lavatóro cirúrgico com respaldo alto

Ref. 182200

Inox 304 polido satinado - 2 serviços

PVP indicativo s/ IVA Portugal 2025: 1 464,44 €

DESCRIÇÃO

Lavatóro cirúrgico com respaldo alto - Ref. 182200

Lavatório cirúrgico mural com respaldo de 360 mm.
Apropriado para hospitais e estabelecimentos de cuidados de saúde.
Inox 304 bacteriostático. Acabamento polido satinado.
Espessura do inox: 1,2 mm.
L. 1400 mm, 2 serviços. Com 4 furos para torneira Ø 22 entre-eixos 150.
Superfície lisa e bordos interiores arredondados para uma fácil limpeza.
Esgoto à direita. Sem furo ladrão. Fornecido com fixações.
Marcação CE. Conforme a norma EN 14296.
Peso: 24,2 kg.
Garantia 30 anos.

VANTAGENS

Inox 304 bacteriostático

CARACTERÍSTICAS TÉCNICAS

Lavatóro cirúrgico com respaldo alto - Ref. 182200
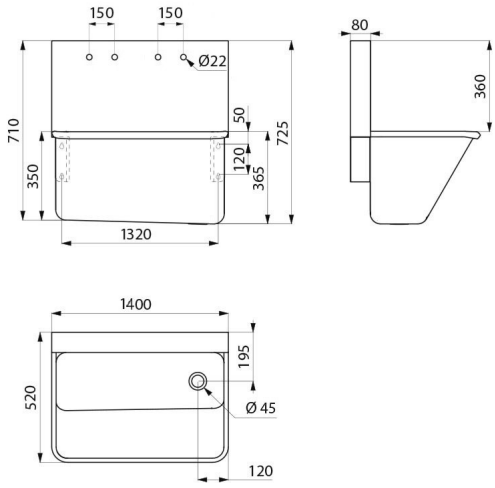
Altura	725 mm
Comprimento	1400 mm
Largura	520 mm
Espessura	1,2 mm
Acabamento	Inox 304 polido satinado
Padrões	CE
Garantia	30 ANOS GARANTIA