Sanita com reservatório MONOBLOCO S21

Ref. 110390

Inox 304 polido satinado

PVP indicativo s/ IVA Portugal 2026: 1 268,70 €

DESCRIÇÃO

Sanita com reservatório MONOBLOCO S21 - Ref. 110390

Sanita ao pavimento com reservatório de dupla descarga 3/6 L, 370 x 815 x 620 mm.
Inox 304 bacteriostático. Acabamento polido satinado.
Espessura do Inox: 1,5 mm.
Sanita estampada, sem soldaduras, para uma fácil manutenção e melhor higiene.
Interior da sanita polido com bordos arredondados para uma fácil limpeza.
Lavagem perimetral integrada.
Entrada de água inferior encastrada ou exterior lateral (direita/esquerda).
Descarga de água encastrada horizontal ou vertical. Fornecido com curva de esgoto em PVC.
Furação para fixação do assento. Fornecido com espelho embelezador em Inox para uso sem assento.
Instalação rápida: 2 janelas de acesso com parafusos antirroubo TORX.
Marcação CE. Em conformidade com a norma EN 997 para descarga de 4 L.
Peso: 21 kg.
Garantia 30 anos.

[Antiga referência : 0110170002]

VANTAGENS

- Inox 304 bacteriostático
- Interior da sanita polido

CARACTERÍSTICAS TÉCNICAS

Sanita com reservatório MONOBLOCO S21 - Ref. 110390
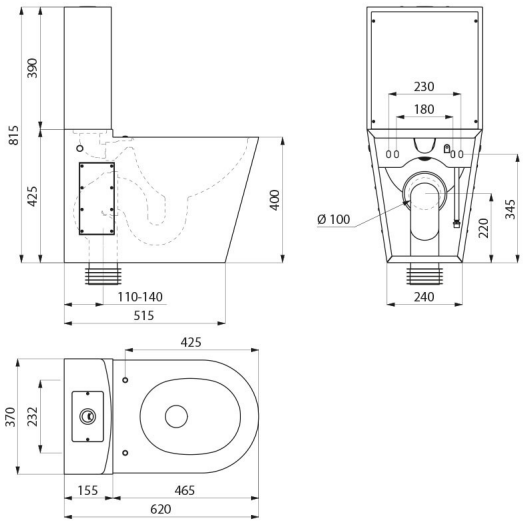
Altura	815 mm
Comprimento	620 mm
Largura	370 mm
Espessura	1,5 mm
Acabamento	Inox 304 polido satinado
Padrões	CE
Garantia	30 ANOS GARANTIA