Misturadora de banca mecânica

Ref. 2510T

Misturadora mecânica monofuro com bica orientável H.155 L.230

PVP indicativo s/IVA Portugal 2026: 175,26 €



DESCRIÇÃO

Misturadora de banca mecânica - Ref. 2510T

Misturadora de banca mecânica.
Misturadora mecânica monofuro com bica orientável H.155 L.230 equipada com quebra-jatos higiénico.
Bica adaptada à colocação de um filtro terminal BIOFIL.
Cartucho cerâmico clássico Ø 40 com limitador de temperatura máxima pré-regulado.
Corpo e bica com interior liso.
Sem qualquer risco de intercomunicação entre a água quente e a água fria.
Ausência de válvula antirretorno nas entradas.
Corpo e bica de latão cromado.
Débito limitado a 9 l/min a 3 bar.
Comando por manípulo compacto.
Flexíveis PEX F3/8".
Fixação reforçada por 2 pernos em inox.
Misturadora mecânica particularmente adaptada para os estabelecimentos de cuidados de saúde, hospitais e clínicas.
Misturadora monofuro adaptada para pessoas com mobilidade reduzida (PMR).
Misturadora monocomando conforme as exigências da norma NF Médical (França).
Misturadora com garantia de 30 anos.

VANTAGENS

- Higiene : interior liso limita as bactérias
- Limitador de temperatura máxima pré-regulado
- Ergonomia : manípulo compacto para fácil preensão
- Conforto : altura e saída da bica ideais

CARACTERÍSTICAS TÉCNICAS

Misturadora de banca mecânica - Ref. 2510T

Ligação	F3/8"
Altura	177 mm
Altura da saída	155 mm
Comprimento da bica	230 mm
Débito	9 l/min a 3 bar
Limitador de temperatura	SIM
Acabamento	Latão cromado
Normas e certificações	ACS
Garantia	30 ANOS GARANTIA

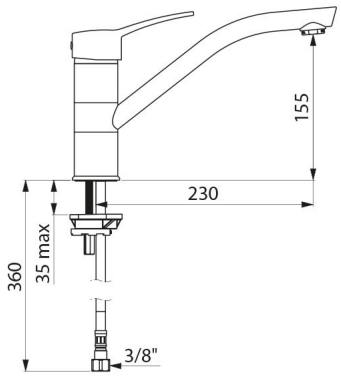

Reparação	

© DELABIE