Torneira para urinóis eletrónicos TEMPOMATIC multi-urinóis

Ref. 487620

Eletrónica em barreira por corrente

PVP indicativo s/ IVA Portugal 2026: 682,89 €

DESCRIÇÃO

Torneira para urinóis eletrónicos TEMPOMATIC multi-urinóis - Ref. 487620

Torneira eletrónica encastrada de urinóis com barreira:
Limpeza até 8 urinóis vulgares/selha ou 2 urinóis sifónicos.
Instalação encastrada.
Módulo eletrónico com transformador 230/12 V.
Módulo hidráulico com eletroválvula, torneira de segurança M3/4" e filtro.
Limpeza periódica higiénica todas as 12 h após a última utilização: evita a perda de água nos sifões.
Deteção de presença por barreira infravermelhos.
Detetor infravermelhos encastrado Ø 50 e refletor Ø 85.
Possibilidade de pré-limpeza automática à chegada do primeiro utilizador.
Limpeza automática todos os 30 ou 60 segundos.
Temporização pré-regulada a 3 seg ajustável de 2 a 14 segundos.
Débito 0,3 l/seg a 3 bar, ajustável.
Distância máxima aconselhada de 6 metros.
Sistema antibloqueio: fecho automático após 20 operações ininterruptas.
Garantia 30 anos.

VANTAGENS

- Higiene total : sem contacto manual
- Temporização ECO de 3 segundos
- Instalação encastrada na parede
- Limpeza periódica higiénica

CARACTERÍSTICAS TÉCNICAS

Torneira para urinóis eletrónicos TEMPOMATIC multi-urinóis - Ref. 487620
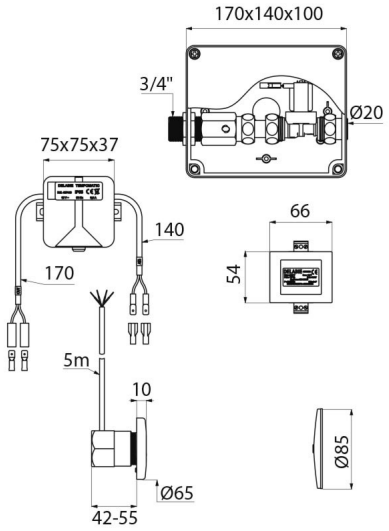
Alimentação	Corrente 230/12 V
Ligação	3/4"
Tecnologia	Eletrónica
Altura	600 mm
Profundidade	320 mm
Largura	350 mm
Débito	0,3 l/seg
Padrões	CE
Garantia	30 ANOS GARANTIA
Reparação	50 ANOS REPARAÇÃO