Banco de duche rebatível com pé e apoio de costas Grande Conforto

Ref. 510436

Banco mural rebatível

PVP indicativo s/ IVA Portugal 2026: 645,18 €

DESCRIÇÃO

Banco de duche rebatível com pé e apoio de costas Grande Conforto - Ref. 510436

Banco de duche rebatível com pé e apoio de costas Grande Conforto HR.
Banco de duche para pessoas com deficiência, pessoas com mobilidade reduzida (PMR).
Banco mural rebatível e apoio de costas para fixar.
Modelo grande.
Tratamento anticateriano do assento e do apoio de costas: ótima proteção contra o desenvolvimento bacteriano e humidades.
Retenção na posição vertical. Descida amortecida.
Adaptado para uma utilização intensiva em coletividades ou meio hospitalar.
Assento plano e apoio de costas removíveis, fabricados em polímero alta resistência.
Superfície uniforme, não porosa que facilita a manutenção e higiene.
Boa resistência aos produtos químicos (Betadine® ...) e de limpeza.
Tratamento anti-UV.
Agradável e quente ao toque.
Estrutura em tubo inox 304 bacteriostático Ø 32.
Acabamento inox polido brilhante UltraPolish.
Reforçado por pé articulado com braço em tubo inox 304 Ø 25.
Fixações invisíveis por placa inox 304, de 4 mm de espessura.
Fornecido com parafusos inox para parede de betão.
Dimensões: 506 x 420 x 1000 mm.
Dimensões recolhido: 165 x 620 mm.
Testado com mais de 250 kg. Peso máximo recomendado do utiizador: 170 kg.
Banco de duche rebatível e apoio de costas para banco de duche com garantia de 30 anos. Marcação CE.

VANTAGENS

- Tratamento antibacteriano
- Conforto : assento grande e ergonómico
- Fácil limpeza : assento plano
- Máxima segurança : testado com mais de 250 kg

CARACTERÍSTICAS TÉCNICAS

Banco de duche rebatível com pé e apoio de costas Grande Conforto - Ref. 510436
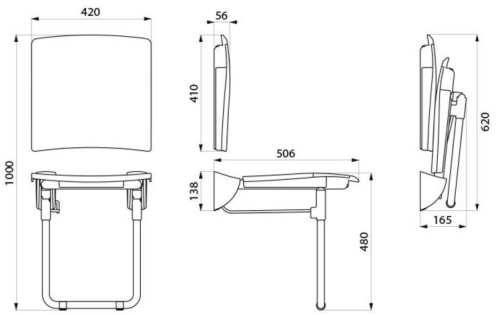
Altura	1000 mm
Profundidade	506 mm
Largura	420 mm
Acabamento	Inox polido brilhante UltraPolish
Padrões	CE, PEFC, FDES Vérifié Inies
Garantia	30 ANOS GARANTIA