Coletor de alimentação encastrado

Ref. 484012

Alimentação por corrente, Kit 1/2

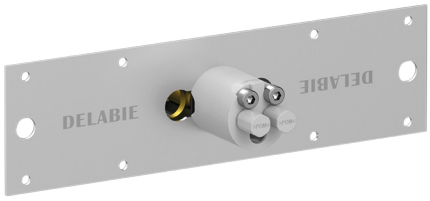

DESCRIÇÃO

Coletor de alimentação encastrado - Ref. 484012

Coletor de alimentação, Kit 1/2:
Para TEMPOMATIC MIX 4 mural por ligação direta à canalização.
Compatível com alimentação por corrente 230/6 V.
Instalação modulável (calhas, parede em alvenaria, painel).
Compatível com revestimento de 0 a 35 mm.
Purga da rede segura sem elemento sensível.
Garantia 30 anos.
A encomendar com as ref. 493500 ou ref. 493400.

VANTAGENS

- Fácil instalação encastrável
- Adaptável à espessura da divisória
- Compatibilidade com alimentação por corrente

CARACTERÍSTICAS TÉCNICAS

Coletor de alimentação encastrado - Ref. 484012
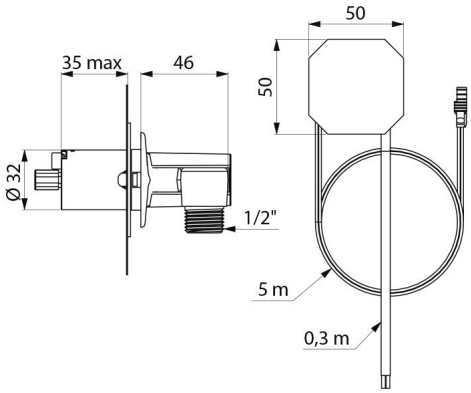
Ligação	M1/2"
Tecnologia	Eletrónica
Diâmetro	Ø 32 mm
Padrões	ACS CE
Garantia	30 ANOS GARANTIA