Sanita suspensa S21 S com proteções em preto

Ref. 110310PAD

Inox 304 polido satinado

DESCRIÇÃO

Sanita suspensa S21 S com proteções em preto - **Ref. 110310PAD**

Sanita suspensa, 360 x 350 x 535 mm.
Compatível com todas as estruturas de suporte standard do mercado.
Design simples e elegante.
Inox 304 bacteriostático.
Acabamento polido satinado.
Espessura do Inox: 1,5 mm
Sanita estampada, sem soldaduras, para uma fácil manutenção e melhor higiene.
Interior da sanita polido com bordos arredondados para uma fácil limpeza.
Lavagem perimetral integrada.
Entrada de água horizontal Ø 55 mm.
Descarga horizontal Ø 100 mm.
Economia de água: funciona com 4 L de água e mais.
Fundo fechado.
Fornecido com proteções em preto, diretamente fixas sobre a sanita
Instalação rápida e fácil: montagem frontal através de placa de fixação em inox.
Fornecido com a placa de montagem e 6 parafusos antirroubo TORX.
Marcação CE. Em conformidade com a norma EN 997 para descarga de 4 L.
Peso: 11 kg.
Garantia 30 anos.

VANTAGENS

Inox 304 bacteriostático

Interior da cuba polido

CARACTERÍSTICAS TÉCNICAS

Sanita suspensa S21 S com proteções em preto - **Ref. 110310PAD**
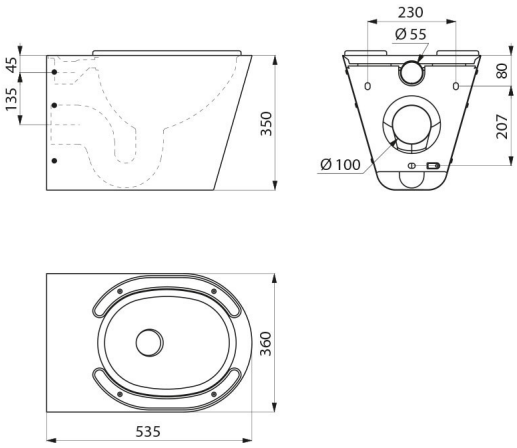
Altura	350 mm
Comprimento	535 mm
Largura	360 mm
Espessura	1,5 mm
Acabamento	Inox 304 poli satiné
Padrões	CE
Garantia	30 ANOS GARANTIA