Doseador de sabão eletrónico para instalação atrás de um espelho

Ref. 510203SD

Doseador de sabão líquido, sabão espuma ou gel hidroalcoólico

DESCRIÇÃO

Doseador de sabão eletrónico para instalação atrás de um espelho - Ref. 510203SD

Doseador de sabão eletrónico para instalar atrás do espelho ou armário.
Sem contacto manual para uma melhor higiene: doseador de sabão com deteção automática das mãos por célula de infravermelhos.
Instalação fácil: integração no armário. Fixações do suporte por detrás e pelos lados.
Suporte em inox 304, espessura de 1,2 mm.
Alimentação por corrente com transformador 100-240 V / 6 V 50-60 Hz.
Fornecido com pictograma autocolante para indicação no armário espelho da localização do doseador de sabão.
Bomba doseadora antidesperdício.
Reservatório de grande capacidade: 5 litros.
Adaptado para sabão líquido de base vegetal, com viscosidade máxima de: 3 000 mPa.s. ou sabão espuma especial.
Antibloqueio: fecho automático em caso de utilização contínua.
Dimensões: 230 x 177 x 376 mm.
Peso: 1,6 kg.
Garantia 30 anos.
CE.

VANTAGENS

- Instalação fácil pelo interior do armário
- Higiene : sem contacto manual
- Sabão líquido ou espumal ou gel hidroalcoólico
- Bomba doseadora antidesperdício

CARACTERÍSTICAS TÉCNICAS

Doseador de sabão eletrónico para instalação atrás de um espelho - Ref. 510203SD
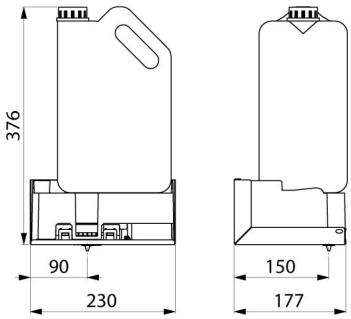
Alimentação	Corrente com transformador 100-240 V / 6 V 50-60 Hz
Tecnologia	Eletrónica
Altura	376 mm
Profundidade	177 mm
Largura	230 mm
Espessura	Suporte em inox com 1,2 mm de espessura
Acabamento	Suporte em Inox 304
Padrões	CE
Garantia	30 ANOS GARANTIA
Reparação	50 ANOS REPARAÇÃO