Misturadora de banca mecânica sequencial BIOSAFE

Ref. 2664T3

Misturadora alta monofuro sequencial H.300 L.160

DESCRIÇÃO

Misturadora de banca mecânica sequencial BIOSAFE - Ref. 2664T3

Misturadora de banca alta mecânica.
Misturadora mecânica sequencial: abertura e fecho sobre a água fria num plano de 70°.
Misturadora monofuro com bica orientável H.300 L.160.
Misturadora alta com saída BIOSAFE higiénica adaptada para a colocação de um filtro terminal BIOFIL.
Cartucho cerâmico sequencial Ø 35 com limitador de temperatura máxima pré-regulado.
Bica com tudo com interior liso, sem nichos bacterianos e de baixa capacidade de contenção de água.
A velocidade da água nos tubos reduz, consideravelmente, o desenvolvimento do biofilme.
Possibilidade de realizar facilmente um choque térmico sem desmontar o manípulo e sem cortar a alimentação de água fria.
Corpo com baixa capacidade de contenção de água (limita os nichos bacterianos).
Débito regulado a 5 l/min.
Alavanca Higiene L.200 para comando sem contacto manual.
Flexíveis PEX F3/8" rotativos.
Sem qualquer risco de intercomunicação entre água quente e água fria.
Ausência de válvula antirretorno nas entradas.
Fixação reforçada por 2 pernos em inox.
Misturadora mecânica particularmente adaptada para os estabelecimentos de cuidados de saúde, hospitais e clínicas.
Misturadora sequencial adaptado para pessoas com mobilididade reduzida (PMR).
Misturadora garantia 30 anos.

VANTAGENS

- Sequencial : abertura/fecho sobre a água fria
- Choque térmico sem desmontar o manípulo
- Máxima higiene : controlo do biofilme
- Alavanca Higiene : comando sem contacto manual

CARACTERÍSTICAS TÉCNICAS

Misturadora de banca mecânica sequencial BIOSAFE - Ref. 2664T3

Ligação	3/8"
Tecnologia	Misturadora mecânica sequencial
Altura da saída	300 mm
Comprimento da bica	160 mm
Débito	5 l/min
Limitador de temperatura	SIM
Acabamento	Latão cromado

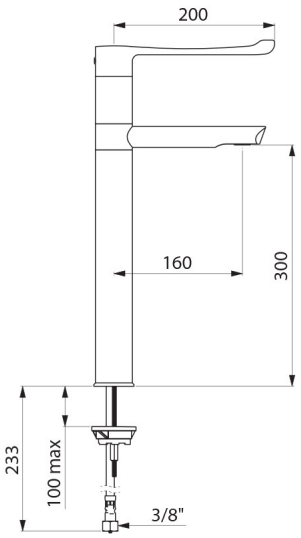

Padrões	ACS
Garantia	30 ANOS GARANTIA