Estrutura de suporte autoportante TEMPOFIX 3 para WC

Ref. 564005BE

Para torneira eletrónica TEMPOMATIC por corrente - Esgoto Ø90

DESCRIÇÃO

Estrutura de suporte autoportante TEMPOFIX 3 para WC - Ref. 564005BE

Estrutura de suporte autoportante para sanita suspensa, kit 1/2:
Estrutura em aço epoxy preto:
- Com pés largos para fixação ao pavimento portador.
- Chassis regulável em altura de 0 a 200 mm (com referência a 1 m).
- Compatível com revestimentos de 10 a 120 mm.
- Tubo de descarga Ø 32 com emboque de junção Ø 55.
- Tubo de esgoto ABS com manga de ligação PEHD Ø 90 com junta de estanquidade, com 2 posições de regulação.

Caixa de encastre estanque: para sistema de descarga sem reservatório por ligação direta à canalização.
- Compatível com torneiras eletrónica TEMPOMATIC bicomando ou Connect para sanita.
- Compatível alimentação por corrente 230/6 V.
- Proteção antisifónica no interior da caixa.
- Torneira de segurança e de regulação de débito integrada.

Entregue pré-montada.
Conforme as exigências da norma NF D12-208.
Garantia 30 anos.
A encomendar com a placa de comando com as referências 464000, 464050, 465000 ou 465050.

VANTAGENS

- Instalação rápida e fácil : entregue pré-montada
- Espaço reduzido
- Adaptável à espessura da divisória
- Compatível alimentação por corrente

CARACTERÍSTICAS TÉCNICAS

Estrutura de suporte autoportante TEMPOFIX 3 para WC - Ref. 564005BE
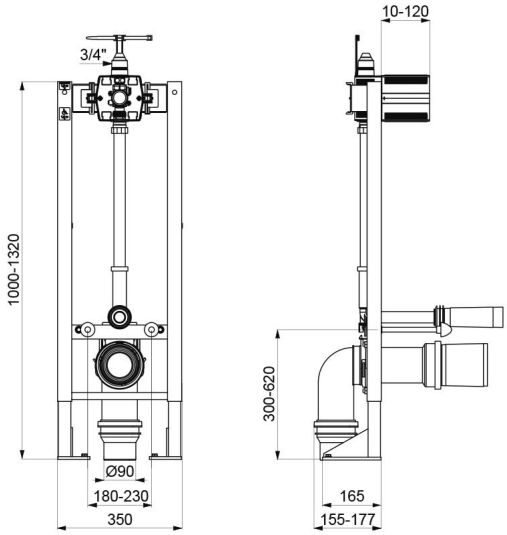
Ligação	3/4"
Tecnologia	Eletrónica e temporizada
Altura	1000 a 1320 mm
Profundidade	157 - 177 mm
Largura	350 mm
Diâmetro	Esgoto Ø 90
Acabamento	Aço epoxy preto
Padrões	BELGAQUA
Garantia	30 ANOS GARANTIA