Caixa de encastrar estanque para TEMPOMATIC WC

Ref. 464PBOX

Pilhas, kit 1/2

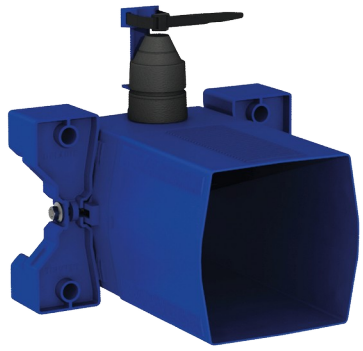

DESCRIÇÃO

Caixa de encastrar estanque para TEMPOMATIC WC - Ref. 464PBOX

Caixa de encastrar estanque, kit 1/2:
Para sistema de descarga de água sem reservatório: por ligação direta à canalização.
Compatível com torneiras eletrónicas para sanita.
Compatível alimentação por pilhas CR123 Lítio 6 V.
Flange com junta de estanquidade.
Ligação hidráulica pelo exterior e manutenção pela frente.
Instalação modulável (calhas, parede em alvenaria, painel).
Compatível com revestimentos de 10 a 120 mm (respeitando a profundidade de encastre mínima de 93 mm).
Adaptável com tubo de alimentação standard ou "tubo em tubo".
Torneira de segurança e de regulação de débito, módulo de abertura e eletrónica integrados e acessíveis pela frente.
Proteção antisifónica no interior da caixa.
Purga da rede segura, sem elemento sensível.
Saída com casquilho para tubo PVC Ø26/32.
Garantia 30 anos.
A encomendar com as placa de comando com as referências 464006, 464056, 465006 ou 465056.

VANTAGENS

- Instalação encastrável fácil
- Caixa 100% estanque
- Adaptável à espessura da divisória
- Compatibilidade alimentação por pilhas Lítio 6V

CARACTERÍSTICAS TÉCNICAS

Caixa de encastrar estanque para TEMPOMATIC WC - Ref. 464PBOX
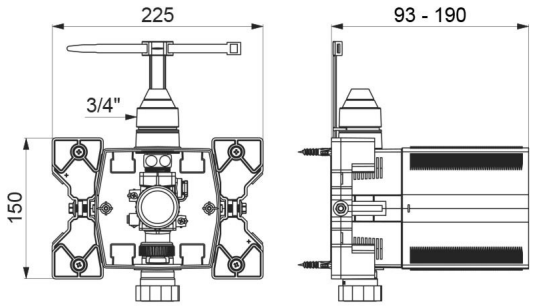
Ligação	F3/4"
Tecnologia	Eletrónica e temporizada
Altura	150 mm
Profundidade	93 a 190 mm
Largura	225 mm
Padrões	WRAS, BELGAQUA
Garantia	30 ANOS GARANTIA