Conjunto de duche temporizado TEMPOMIX

Ref. 790219

Temporizado monocomando, kit 2/2

DESCRIÇÃO

Conjunto de duche temporizado TEMPOMIX - Ref. 790219

Conjunto de duche temporizado encastrável kit 2/2:
Placa de comando Inox polido brilhante 160 x 220 mm inviolável.
Misturadora de duche TEMPOMIX 3/4" monocomando.
Anel antifixação.
Regulação da temperatura e abertura no manípulo.
Limitador de temperatura máxima (regulável pelo instalador).
Temporização ~30 segundos, abertura suave.
Débito 6 l/min a 3 bar.
Chuveiro de duche ROUND cromado, inviolável e anticalcário com regulação automática de débito.
Fixações ocultas, torneiras de segurança M1/2".
Manípulo de metal cromado.
Filtros e válvulas antirretorno integradas.
Garantia 30 anos.
A encomendar com a caixa de encastrar estanque ref. 790BOX.

VANTAGENS

- Débito a 6 l/min
- Instalação encastrável na parede
- Sistema testado com mais de 500000 operações
- Abertura suave

CARACTERÍSTICAS TÉCNICAS

Conjunto de duche temporizado TEMPOMIX - Ref. 790219
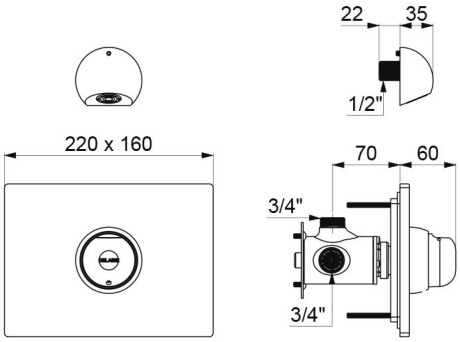
Ligação	1/2"
Tecnologia	Temporizada
Altura	160 mm
Profundidade	130 mm
Largura	220 mm
Débito	6 l/min
Acabamento	Inox polido brilhante
Padrões	ACS, BELGAQUA, WRAS
Garantia	30 ANOS GARANTIA