Misturadora de banca de equilíbrio de pressão SECURITHERM EP



Ref. 2564T4EP

Misturadora alta monofuro monocomando com cartucho EP

DESCRIÇÃO

Misturadora de banca de equilíbrio de pressão SECURITHERM EP - Ref. 2564T4EP

Misturadora de banca de equilíbrio de pressão SECURITHERM.
Misturadora monofuro monocomando com bica orientável H.305 L.220.
Misturadora alta com quebra-jatos higiénico adaptada para colocação de um filtro terminal BIOFIL.
Total segurança anti-queimaduras: débito de AQ restrito no caso de corte de AF (e o inverso).
Temperatura constante qualquer que seja a variação de pressão e de débito na rede.
Cartucho cerâmico Ø 35 de equilíbrio de pressão com limitador de temperatura máxima pré-regulado.
Corpo e bica com interior liso (limita os nichos bacterianos).
Possibilidade de realizar facilmente um choque térmico sem desmontar a alavanca nem cortar a alimentação de água fria.
Débito limitado a 9 l/min a 3 bar.
Corpo e base de latão cromado.
Alavanca Higiene L.185 para comando sem contacto manual.
Flexíveis PEX F3/8" com filtros e válvulas antirretorno.
Fixação reforçada por 2 pernos em Inox.
Misturadora mecânica de equilíbrio de pressão, particularmente adaptada para os estabelecimentos de cuidados de saúde, lares, hospitais e clínicas.
Misturadora monofuro adaptada para pessoas com mobilidade reduzida (PMR).
Garantia da misturadora de 30 anos.

VANTAGENS

- EP : débito restrito de AQ no caso de corte de AF
- EP : limita as variações de pressão
- Função choque térmico sem desmontar a alavanca
- Higiene : interior liso limita as bactérias

CARACTERÍSTICAS TÉCNICAS

Misturadora de banca de equilíbrio de pressão SECURITHERM EP - Ref. 2564T4EP

Ligação	F3/8"
Tecnologia	SECURITHERM EP
Altura	462 mm
Altura da saída	305 mm
Comprimento da bica	220 mm
Débito	9 l/min a 3 bar
Limitador de temperatura	SIM
Acabamento	Latão cromado

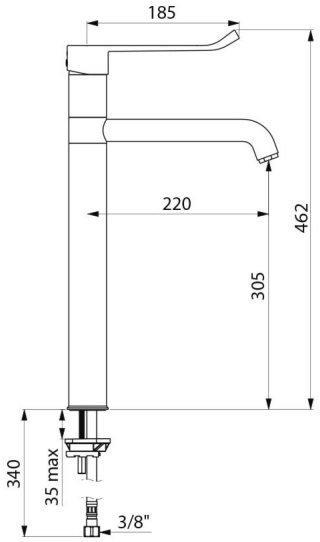

Normas e certificações	ACS WRAS
Garantia	30 ANOS GARANTIA
Reparação	50 ANOS REPARAÇÃO