Misturadora de lavatório equilíbrio de pressão SECURITHERM EP BIOSAFE

Ref. 2621MINIEP

Misturadora mecânica monofuro sem bica H.50 L.80



DESCRIÇÃO

Misturadora de lavatório equilíbrio de pressão SECURITHERM EP BIOSAFE - Ref. 2621MINIEP

Misturadora de lavatório mecânica de equilíbrio de pressão.
Misturadora mecânica monofuro H.50 L.80.
Ausência de bica: quebra-jatos higiénico integrado no corpo.
Cartucho cerâmico Ø 35 de equilíbrio de pressão com limitador de temperatura máxima pré-regulado.
Segurança anti-queimadura: débito de AQ restrito em caso de corte de AF (e o inverso).
Temperatura constante quaisquer que sejam as variações de pressão e de débito na rede.
Isolamento térmico anti-queimaduras Securitouch.
Possibilidade de realizar facilmente um choque térmico sem desmontar o manípulo ou corte da alimentação da água fria.
Débito limitado a 4 l/min a 3 bar.
Corpo com interior liso e de baixa capacidade de água (limita os nichos bacterianos).
Comando por manípulo compacto.
Sem vareta e sem válvula.
Flexíveis PEX F3/8" rotativos com filtros e válvulas antirretorno.
Fixação reforçada por 2 pernos em inox.
Misturadora mecânica de equilíbrio de pressão SECURITHERM, particularmente adaptada para os estabelecimentos de cuidados de saúde, lares, hospitais e clínicas.
Misturadora monofuro adaptada para pessoas com mobilidade reduzida (PMR).
Misturadora com garantia de 30 anos.

VANTAGENS

- Débito restrito de AQ em caso de corte de AF
- Máxima higiene : ausência de bica
- Função choque térmico sem desmontar a alavanca
- Higiene : corpo com baixa capacidade de água

CARACTERÍSTICAS TÉCNICAS

Misturadora de lavatório equilíbrio de pressão SECURITHERM EP BIOSAFE - Ref. 2621MINIEP

Ligação	F3/8"
Tecnologia	Misturadora mecânica SECURITHERM EP BIOSAFE
Altura da saída	50 mm
Comprimento da bica	80 mm
Débito	4 l/min a 3 bar
Limitador de temperatura	SIM

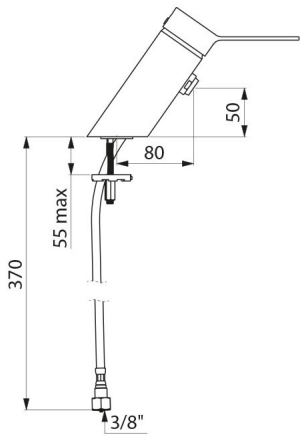

Normas e certificações	ACS, BELGAQUA, WRAS, DVGW
Garantia	30 ANOS GARANTIA
Reparação	50 ANOS REPARAÇÃO