Misturadora de lavatório mecânica BIOSAFE

Ref. 2621

Misturadora mecânica monofuro sem bica H.95 L.110

DESCRIÇÃO

Misturadora de lavatório mecânica BIOSAFE - Ref. 2621

Misturadora de lavatório mecânica.
Misturadora mecânica monofuro H.95 L.110.
Ausência de bica: saída BIOSAFE higiénica integrada no corpo.
Isolamento térmico anti-queimaduras Securitouch.
Cartucho cerâmico Ø 35, com limitador de temperatura máxima pré-regulado.
Possibilidade de realizar facilmente um choque térmico sem desmontar o manípulo nem corte de alimentação de água fria.
Corpo com interior liso e com baixa capacidade (limita os nichos bacterianos).
Débito regulado a 5 l/min.
Comando por manípulo compacto.
Sem vareta e sem válvula.
Flexíveis PEX F3/8" rotativos.
Fixação reforçada por 2 pernos em Inox.
Misturadora mecânica, particularmente adaptada para os estabelecimentos de cuidados de saúde, lares, hospitais e clínicas.
Misturadora monofuro adaptada para pessoas com mobilidade reduzida (PMR).
Misturadora certificada NF Médical.
Misturadora com garantia 30 anos.

VANTAGENS

- Higiene : corpo com baixa capacidade de água
- Máxima higiene : ausência de bica
- Função choque térmico sem desmontar a alavanca
- Limitador de temperatura máxima pré-regulado

CARACTERÍSTICAS TÉCNICAS

Misturadora de lavatório mecânica BIOSAFE - Ref. 2621
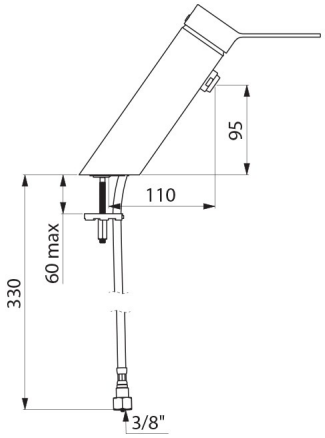
Ligação	F3/8"
Tecnologia	BIOSAFE
Altura	180 mm
Comprimento	220 mm
Altura da saída	95 mm
Comprimento da bica	110 mm
Débito	5 l/min
Padrões	ACS NF WRAS
Garantia	30 ANOS GARANTIA