Painel de duche eletrónico SPORTING 2

Ref. 714806

Eletrónico a pilhas, jato chuva conforto

DESCRIÇÃO

Painel de duche eletrónico SPORTING 2 - Ref. 714806

Painel de duche eletrónico:
Painel de alumínio anodizado e cromado satinado.
Ligação orientável para alimentação superior ou posterior.
Estrutura extraplana com fixações ocultas.
Alimentação por pilhas CR123 Lítio 6 V.
Sensor de presença infravermelhos, abertura por aproximação da mão a 4 cm.
Fecho voluntário ou automático após ~60 segundos.
Limpeza periódica (~60 segundos todas as 24 horas após a última utilização).
Débito 6 l/min a 3 bar, jato chuva conforto.
Chuveiro de duche fixo inviolável com regulação automática de débito.
Filtro acessível.
Torneira de segurança integrada.
Ligação M1/2" para alimentação de água misturada.
Painel de duche eletrónico adaptado para PMR.
Garantia 30 anos.

VANTAGENS

- Higiene total : abertura sem contacto manual
- Limpeza periódica antiproliferação bacteriana
- Hiper-economia de água de 80%
- Torneira de segurança e filtro acessíveis

CARACTERÍSTICAS TÉCNICAS

Painel de duche eletrónico SPORTING 2 - Ref. 714806
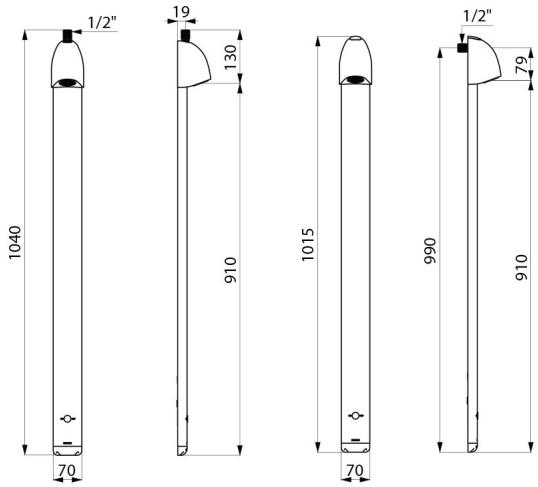
Alimentação	Pilhas CR123 Lítio 6 V
Ligação	M1/2"
Tecnologia	Eletrónica
Altura	1015 mm
Profundidade	21 mm
Largura	70 mm
Débito	6 l/min
Acabamento	Alumínio
Padrões	ACS, WRAS, CE
Garantia	30 anos