Misturadora de lavatório com equilíbrio de pressão SECURITHERM EP

Ref. 2870T1EP

Misturadora alta monofuro monocomando com cartucho EP

DESCRIÇÃO

Misturadora de lavatório com equilíbrio de pressão SECURITHERM EP - Ref. 2870T1EP

Misturadora de lavatório alta com equilíbrio de pressão SECURITHERM.
Misturadora monofuro monocomando com bica alta orientável H.180.
Misturadora fornecida com 2 bicas inox removíveis.
Segurança anti-queimaduras total: débito de AQ restrito em caso de corte de AF (e o inverso).
Cartucho cerâmico Ø 35 de equilíbrio de pressão e com limitador de temperatura máxima pré-regulado.
Corpo e bica com interior liso (reduz os nichos bacterianos).
Possibilidade de realizar facilmente um choque térmico sem desmontar a alavanca nem corte de alimentação de água fria.
Débito limitado a 5 l/min a 3 bar.
Corpo e base em latão cromado.
Comando sem contacto manual por alavanca Higiene L.185.
Flexíveis PEX F3/8" com filtros e válvulas antirretorno.
Fixação reforçada por 2 pernos em inox.
Misturadora particularmente adaptada para os estabelecimentos de cuidados de saúde, lares, hospitais e clínicas.
Adaptada para pessoas com mobilidade reduzida (PMR).
Garantia 30 anos.

VANTAGENS

- Higiene : interior liso limita as bactérias
- Função choque térmico sem desmontar a alavanca
- Limitador de temperatura máxima pré-regulado
- Alavanca Higiene : comando sem contacto manual

CARACTERÍSTICAS TÉCNICAS

Misturadora de lavatório com equilíbrio de pressão SECURITHERM EP - Ref. 2870T1EP
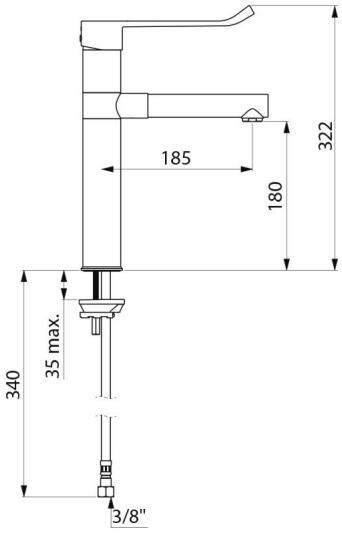
Ligação	F3/8"
Tecnologia	BIOCLIP
Altura da saída	180 mm
Comprimento da bica	185 mm
Débito	5 l/min
Acabamento	Latão cromado
Padrões	ACS, BELGAQUA
Garantia	30 ANOS GARANTIA
Reparação	50 ANOS REPARAÇÃO