# Doseador de sabão eletrónico mural BINOPTIC

Ref. 512111P

Doseador de sabão líquido ou sabão espuma

## DESCRIÇÃO

**Doseador de sabão eletrónico mural BINOPTIC - Ref. 512111P**

Doseador de sabão eletrónico mural.
Doseador de sabão líquido ou espuma.
Modelo antivandalismo para atravessar a parede (TC) até 110 mm.
Ausência de contacto manual: deteção automática das mãos por célula de infravermelhos.
Bica em Inox 304 cromado.
Bomba doseadora antidesperdício.
Módulo eletrónico independente para fixação debaixo do lavatório ou em corete técnica.
Doseador de sabão automático: alimentação por corrente com transformador 230/6 V.
Para sabão líquido de base vegetal, com viscosidade máxima de: 3 000 mPa.s. ou sabão especial em espuma.
Comprimento da bica total: 115 mm.
Fornecido com um tubo flexível de 1,20 m para reservatório separado (não fornecido).
Doseador de sabão eletrónico mural com garantia de 30 anos.
CE.

## VANTAGENS

- Higiene total : sem contacto manual
- Conforto : doseador de sabão eletrónico
- Bomba doseadora antidesperdício
- Sabão líquido ou espuma

## CARACTERÍSTICAS TÉCNICAS

**Doseador de sabão eletrónico mural BINOPTIC - Ref. 512111P**
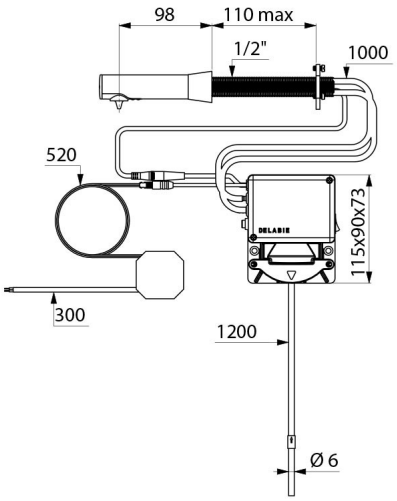
| | |
|---|---|
| Alimentação | Corrente 230/6 V |
| Ligação | 1/2" |
| Tecnologia | Deteção infravermelhos |
| Altura | 115 mm (módulo eletrónico) |
| Comprimento | 98 mm |
| Espessura | Máx. 110 mm (divisória) |
| Acabamento | Inox 304 cromado |
| Padrões | CE |
| Garantia | 30 ANOS GARANTIA |
| Reparação | 50 ANOS REPARAÇÃO |