# Coluna de duche com misturadora de equilíbrio de pressão SECURITHERM

Ref. 2239EPSKIT

Coluna de duche com misturadora de equilíbrio de pressão

## DESCRIÇÃO

**Coluna de duche com misturadora de equilíbrio de pressão SECURITHERM - Ref. 2239EPSKIT**

Coluna de duche com misturadora mecânica monocomando.
• Conjunto de duche mural com misturadora de duche EP.
Cartucho cerâmico Ø 40 com equilíbrio de pressão (EP) com limitador de temperatura máxima pré-regulado.
Segurança anti-queimaduras total: débito de AQ restrito em caso de corte de AF (e o inverso).
Temperatura constante quaisquer que sejam as variações de pressão e de débito na rede.
Débito regulado a 9 l/min.
Corpo de latão cromado e comando por manípulo aberto.
Saída de duche M1/2" com válvula antirretorno integrada.
Misturadora com 2 ligações murais excêntricas standard M1/2" M3/4".
Filtros e válvulas antirretorno.
• Chuveiro deslizante (ref. 811) com barra cromada (ref. 820) com saboneteira e flexível (ref. 834T1).
Coluna de duche particularmente adaptada para estabelecimentos de cuidados de saúde, lares, hospitais e clínicas.
Adaptada para pessoas com mobilidade reduzida (PMR).
Garantia 30 anos.

## VANTAGENS

- Débito restrito de AQ em caso de corte de AF
- Equilíbrio de pressão : temperatura constante
- Ergonomia : manípulo aberto para fácil preensão
- Economia de água : débito regulado a 9 l/min

## CARACTERÍSTICAS TÉCNICAS

**Coluna de duche com misturadora de equilíbrio de pressão SECURITHERM - Ref. 2239EPSKIT**
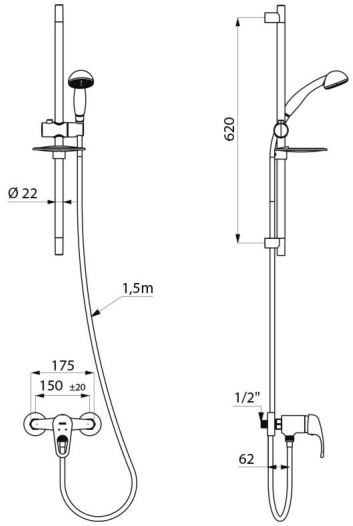
| | |
|---|---|
| Ligação | M1/2" |
| Tecnologia | SECURITHERM EP |
| Largura | 175 mm |
| Débito | 9 l/min |
| Limitador de temperatura | 39°C |
| Acabamento | Latão cromado |
| Padrões | ACS, BELGAQUA |
| Garantia | 30 ANOS GARANTIA |
| Reparação | 50 ANOS REPARAÇÃO |