Painel de duche alumínio com misturadora sequencial SECURITHERM

Ref. H9635

Termostático sequencial

DESCRIÇÃO

Painel de duche alumínio com misturadora sequencial SECURITHERM - Ref. H9635

Painel de duche SECURITHERM em alumínio anodizado para instalação mural à face.
Misturadora termostática sequencial SECURITHERM (não-temporizada).
Temperatura regulável de água fria até aos 39°C.
Limitador de temperatura bloqueado aos 39°C, regulável.
Segurança anti-queimaduras: fecho automático em caso de corte de alimentação de água fria.
Função anti "duche frio": fecho automático em caso de corte de água quente.
Possibilidade de choque térmico.
Débito 9 l/min a 3 bar.
Chuveiro deslizante sobre rampa cromada com flexível removível por ligação rápida STOP.
Alavanca Higiene L.100.
Alimentação posterior por flexíveis M1/2".
Fixações ocultas.
Filtros.
Garantia 30 anos.

VANTAGENS

- Sequencial : abertura/fecho sobre a água fria
- Ausência de válvula antirretorno nas entradas
- SECURITHERM : segurança anti-queimaduras otimizada
- Termostática : estabilidade da temperatura total

CARACTERÍSTICAS TÉCNICAS

Painel de duche alumínio com misturadora sequencial SECURITHERM - Ref. H9635

Alimentação	Posterior por flexíveis M1/2"
Ligação	M1/2"
Tecnologia	SECURITHERM termostática sequencial
Altura	1045 mm
Largura	210 mm
Débito	9 l/min
Limitador de temperatura	39°C
Acabamento	Alumínio
Padrões	ACS
Garantia	30 ANOS GARANTIA

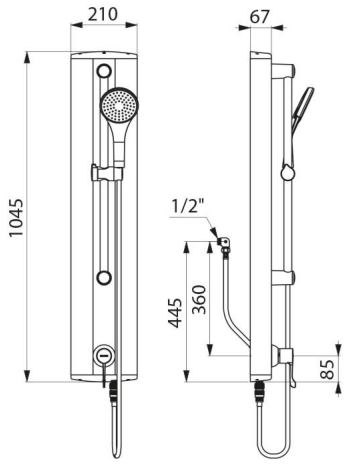

Reparação	