Tubo para torneiras de urinol TEMPOMATIC 4/TEMPOFLUX encastradas

Ref. 757430

Para urinol com flexível 1/2"

DESCRIÇÃO

Tubo para torneiras de urinol TEMPOMATIC 4/TEMPOFLUX encastradas - Ref. 757430

Tubo para torneiras de urinol TEMPOMATIC 4, TEMPOFLUX encastradas e urinol com alimentação por flexível 1/2".
Garantia 30 anos.

VANTAGENS

Fácil instalação

CARACTERÍSTICAS TÉCNICAS

Tubo para torneiras de urinol TEMPOMATIC 4/TEMPOFLUX encastradas - Ref. 757430
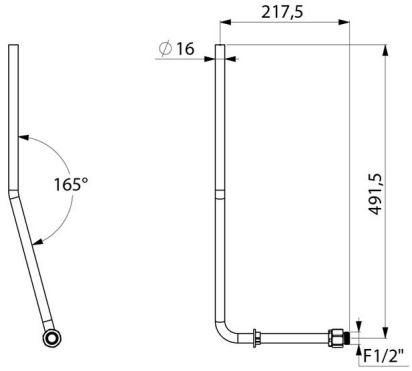
Ligação	F1/2"
Altura	492 mm
Comprimento	217 mm