Misturadora com equilíbrio de pressão com chuveiro extraível

Ref. 2211EP

Bica orientável H.105 L.200

DESCRIÇÃO

Misturadora com equilíbrio de pressão com chuveiro extraível - Ref. 2211EP

Misturadora de bancada SECURITHERM com equilíbrio de pressão e bica orientável H.105 L.200.
Adaptada para banheiras de bebé.
Segurança anti-queimaduras : débito de água quente restrito em caso de corte de água fria.
Isolamento térmico anti-queimaduras Securitouch.
Chuveiro extraível 2 jatos alternados quebra-jatos/jato chuva.
Cartucho cerâmico Ø 40 com equilíbrio de pressão com limitador de temperatura máxima pré-regulado.
Corpo com interior liso.
Débito 12 l/min a 3 bar.
Tubo de saída de água misturada em latão L.105.
Flexível chuveiro BIOSAFE antiproliferação bacteriana : poliuretano transparente, interior e exterior liso, baixa capacidade (interior Ø 6).
Contra-peso específico.
Corpo em latão cromado e comando por manípulo compacto.
Flexíveis PEX F3/8" com filtros e válvulas antirretorno.
Fixação reforçada por 2 pernos roscados em Inox.
Garantia 30 anos.

VANTAGENS

- Débito restrito de AQ em caso de corte de AF
- Flexível de duche antiproliferação bacteriana
- Manípulo compacto ergonómico para fácil preensão
- 2 jatos alternados quebra-jatos/chuva

CARACTERÍSTICAS TÉCNICAS

Misturadora com equilíbrio de pressão com chuveiro extraível - Ref. 2211EP
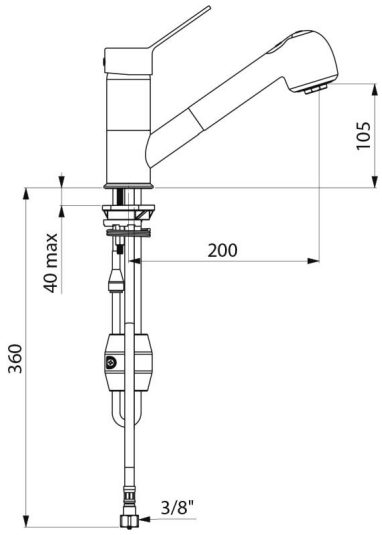
Ligação	F3/8"
Tecnologia	SECURITHERM EP
Altura da saída	105 mm
Comprimento da bica	200 mm
Débito	12 l/min
Acabamento	Latão cromado
Padrões	ACS
Garantia	30 ANOS GARANTIA
Reparação	50 ANOS REPARAÇÃO