Vazadouro ao pavimento

Ref. 180150

Inox 304 polido satinado

DESCRIÇÃO

Vazadouro ao pavimento - **Ref. 180150**

Vazadouro de pousar ao pavimento.
Aço inoxidável 304 bacteriostático. Acabamento polido satinado. Espessura do inox: 1 mm.
Cuba estampada de uma só peça, sem soldaduras.
Superfície lisa para uma fácil limpeza.
Altura dos pés regulável até 40 mm.
Fornecido com válvula de 1"1/2. Sem furo ladrão.
Grelha suporte para balde articulada em Inox.
Peso: 10,6 kg.
Garantia 30 anos.
[Antiga referência: 0710150000]

VANTAGENS

Inox 304 bacteriostático

CARACTERÍSTICAS TÉCNICAS

Vazadouro ao pavimento - **Ref. 180150**
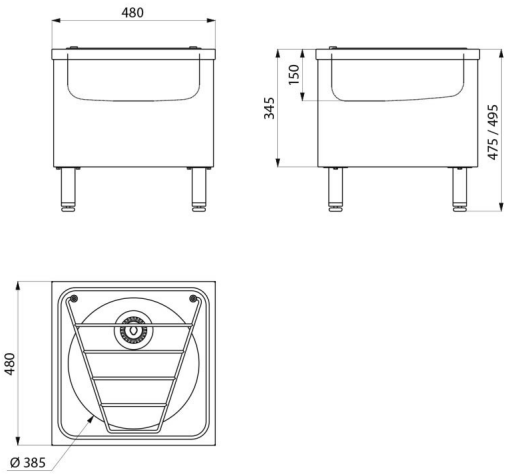
Altura	475/495 mm
Comprimento	480 mm
Largura	480 mm
Espessura	1 mm
Acabamento	Inox 304 polido satinado
Padrões	
Garantia	30 ANOS GARANTIA