Sanita turca SHA XS

Ref. 113720

Inox 304 polido satinado - De encastrar - Com sifão

DESCRIÇÃO

Sanita turca SHA XS - **Ref. 113720**

Sanita turca para encastrar ao pavimento, 500 x 325 x 600 mm.
Inox 304 bacteriostático.
Acabamento polido satinado.
Espessura do inox: 1,2 mm.
Sanita estampada, sem soldaduras, para uma fácil manutenção e melhor higiene.
Formato adaptado para homens e mulheres.
Superfície antiderrapante para o local dos pés.
Descarga de água: Ø 100 mm.
Sistema de descarga com 1 difusor em inox 304.
Fornecido com sifão soldado à sanita turca.
Peso: 7 kg.
Garantia 30 anos.

[Antiga referência: 0113370020]

VANTAGENS

Inox 304 bacteriostático

CARACTERÍSTICAS TÉCNICAS

Sanita turca SHA XS - **Ref. 113720**
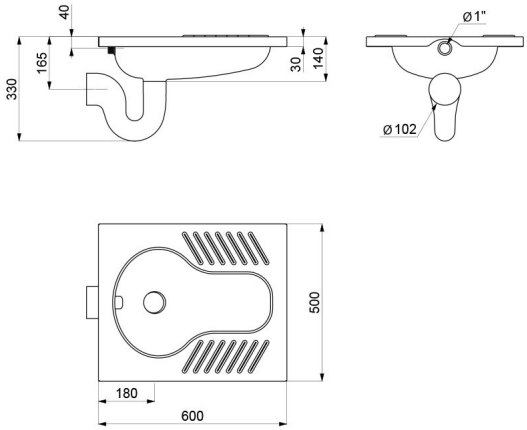
Altura	30 mm
Profundidade	325 mm
Comprimento	600 mm
Largura	500 mm
Espessura	1,2 mm
Acabamento	Inox 304 polido satinado
Padrões	
Garantia