Sanita PMR ao pavimento 700 P

Ref. 110700

Inox 304 polido satinado - Para pessoas com mobilidade reduzida

DESCRIÇÃO

Sanita PMR ao pavimento 700 P - Ref. 110700

Sanita ao pavimento, 360 x 480 x 700 mm.
Sanita com 700 mm de comprimento para um melhor conforto para pessoas com mobilidade reduzida.
Design simples e elegante.
Inox 304 bacteriostático.
Acabamento polido satinado.
Espessura do Inox: 1,5 mm.
Sanita estampada, sem soldaduras, de fácil manutenção e melhor higiene.
Interior da sanita polido com bordos redondos para uma fácil limpeza.
Lavagem perimetral.
Entrada de água horizontal Ø 55 mm.
Descarga horizontal ou vertical Ø 100 mm. Fornecido com curva de esgoto em PVC.
Economia de água: funciona com 4 L de água e mais.
Furação para fixação do assento. Fornecido com espelho embelezador em aço inoxidável para uso sem assento.
Instalação rápida e fácil: 2 janelas de acesso com parafusos antirroubo TORX.
Marcação CE. Em conformidade com a norma EN 997 para descarga de 4 L.
Peso: 15 kg.
Garantia 30 anos.

[Antiga referência : 110700]

VANTAGENS

- Inox 304 bacteriostático
- Interior da sanita polido
- Design simples e elegante

CARACTERÍSTICAS TÉCNICAS

Sanita PMR ao pavimento 700 P - Ref. 110700
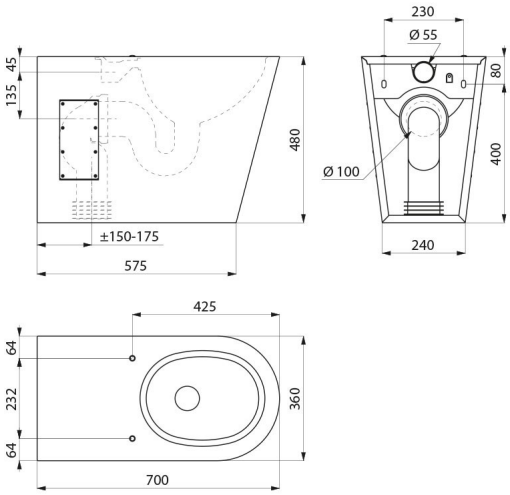
Altura	480 mm
Comprimento	700 mm
Largura	360 mm
Espessura	1,5 mm
Acabamento	Inox 304 polido satinado
Padrões	CE
Garantia	30 ANOS GARANTIA