Lava-mãos WC BOB

Ref. 120130

Inox 304 polido satinado - Com evacuação oculta

DESCRIÇÃO

Lava-mãos WC BOB - **Ref. 120130**

Lava-mãos WC de fixação mural.
Diâmetro interior do lavatório: 310 mm.
Esteticamente sóbrio e simples.
Inox 304 bacteriostático.
Acabamento polido satinado.
Espessura do inox: 1,2 mm.
Acabamento anticortes.
Antivandalismo: lavatório com fundo fechado e sifão oculto.
Instalação rápida e fácil: montagem frontal através de uma placa de fixação em inox.
Sem furo para torneira.
Fornecido com válvula 1"1/2 e sifão.
Sem furo ladrão.
Fornecido com fixações.
Marcação CE. Conforme a norma EN 14688.
Peso: 5,5 kg.
Garantia 30 anos.
[Antiga referência : 3411130000]

VANTAGENS

- Inox 304 bacteriostático e superfície lisa
- Acabamento anticortes
- Esteticamente sóbrio e simples

CARACTERÍSTICAS TÉCNICAS

Lava-mãos WC BOB - **Ref. 120130**
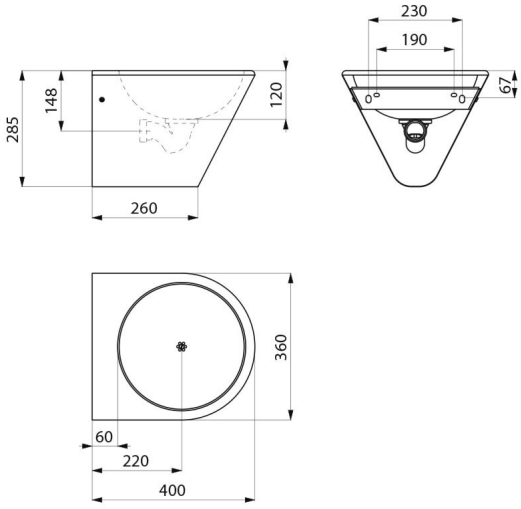
Altura	285 mm
Comprimento	360 mm
Largura	400 mm
Espessura	1,2 mm
Acabamento	Inox 304 polido satinado
Padrões	CE
Garantia	30 ANOS GARANTIA