Lavatório coletivo mural MINERALCAST

Ref. 454122

MINERALCAST - 2 serviços - L. 1200 mm

DESCRIÇÃO

Lavatório coletivo mural MINERALCAST - Ref. 454122

Lavatório coletivo de fixação à parede, 2 serviços.
MINERALCAST: material composto de minerais naturais e resina de poliéster.
Adaptado para utilização em espaços públicos.
Superfície uniforme, não porosa para uma limpeza fácil.
Lavatório de uma única peça, sem emendas para uma fácil manutenção e maior higiene.
Agradável ao toque.
Com furo para torneira Ø 35 ao centro.
Fornecido com válvula de 1"1/2. Sem furo ladrão.
Fornecido com fixações.
Branco tipo RAL 9016.
Marcação CE. Em conformidade com a norma EN 14296.
Peso: 64 kg.
Possibilidade de encomendar as poleais em MINERALCAST, cor antracite, vendido à unidade (454001A ou 454010).
Garantia 30 anos.

VANTAGENS

MINERALCAST : superfície uniforme, não porosa

CARACTERÍSTICAS TÉCNICAS

Lavatório coletivo mural MINERALCAST - Ref. 454122
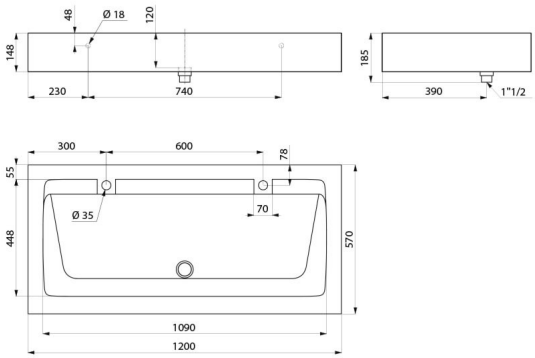
Altura	148 mm
Comprimento	1200 mm
Largura	570 mm
Acabamento	MINERALCAST
Padrões	CE
Garantia	30 ANOS GARANTIA