Misturadora 2 furos de bancada - 45 l/min

Ref. G65603

Bica orientável superior L.300 H.340

DESCRIÇÃO

Misturadora 2 furos de bancada - 45 l/min - Ref. G65603

Misturadora 2 furos de bancada M1/2" entre-eixos variável de 100 a 240 mm.
Bica tubo orientável Ø 22 H.340 L.300 com quebra-jatos estrela.
Válvula de piston guiada fora de água com manípulos.
Débito 45 l/min a 3 bar.
Bica com interior liso.
Corpo e bica em latão cromado.
Fixação reforçada.
Permite a instalação mais próxima do respaldo.
Garantia 30 anos.

VANTAGENS

- Débito 45 l/min
- Corpo e bica em latão cromado
- Permite a instalação mais próxima do respaldo
- Bica com interior liso

CARACTERÍSTICAS TÉCNICAS

Misturadora 2 furos de bancada - 45 l/min - Ref. G65603
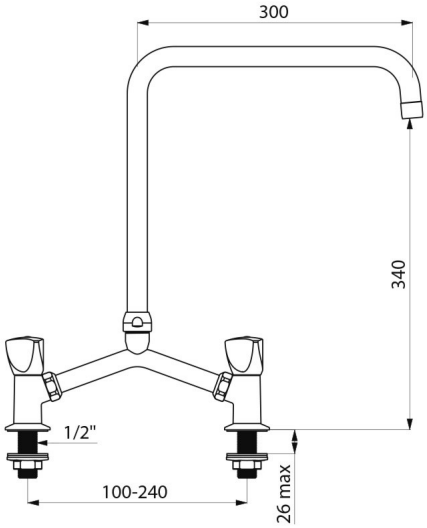
Ligação	M1/2"
Altura	420 mm
Altura da saída	340 mm
Comprimento da bica	300 mm
Débito	45 l/min
Acabamento	Latão cromado
Padrões	ACS
Garantia	30 ANOS GARANTIA
Reparação	50 ANOS REPARAÇÃO