Conjunto de pré-lavagem 2 furos com misturadora

Ref. G6532

Com torneira de enchimento e bica telescópica orientável

DESCRIÇÃO

Conjunto de pré-lavagem 2 furos com misturadora - Ref. G6532

Conjunto de pré-lavagem completo com torneira de enchimento adaptada a uma utilização intensiva em cozinhas profissionais.
Misturadora com 2 furos de bancada com entre-eixos variável de 100 a 240 mm com:
- Cabeças da válvula com manípulos.
- Espaçador com porcas e roscas M1/2".
- Misturadora fornecida com válvulas antirretorno.
Torneira de enchimento com bica telescópica orientável L.200-290.
- Débito 20 l/min à saída.
- Cabeça da válvula com manípulo.
Chuveiro com jato regulável branco com débito 9 l/min à saída (ref. 433000).
Chuveiro com difusor anticalcário e bocal antichoque.
Flexível armado L.0,95 m branco de qualidade alimentar.
Coluna 3/4" de inox.
Abraçadeira mural regulável.
Mola guia em inox.
Conjunto de pré-lavagem com garantia de 30 anos.
Estes modelos de conjunto permitem uma instalação mais próxima do respaldo.

VANTAGENS

- Enchimento rápido : débito pleno 20 l/min
- Bica de enchimento telescópica e orientável
- Alta resistência : cabeças da válvula fora de água
- Ligações rotativas antitorção e blindagem em PVC

CARACTERÍSTICAS TÉCNICAS

Conjunto de pré-lavagem 2 furos com misturadora - Ref. G6532
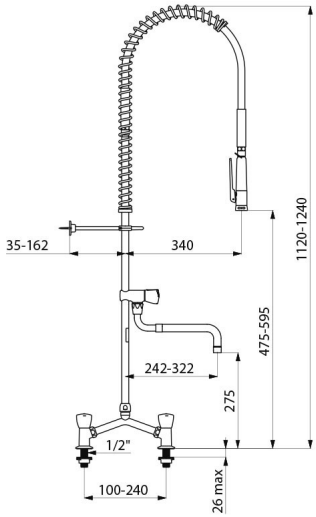
Ligação	M1/2"
Altura	1120-1240 mm
Altura da saída	Torneira de enchimento: 275 mm, chuveiro: 475-595 mm
Débito	20 l/min com torneira de enchimento ; 9 l/min através do chuveiro
Distância da parede	35-162 mm
Acabamento	Inox
Padrões	ACS, BELGAQUA
Garantia	30 ANOS GARANTIA
Reparação	50 ANOS REPARAÇÃO