# Coluna de duche com misturadora mecânica

Ref. 2539SKIT

Misturadora de duche com manípulo longo

## DESCRIÇÃO

**Coluna de duche com misturadora mecânica** - **Ref. 2539SKIT**

Coluna de duche com misturadora mecânica monocomando.
Kit de duche com misturadora com cartucho cerâmico Ø 40 clássico.
Misturadora com limitador de temperatura máxima pré-regulado.
Débito limitado a 9 l/min a 3 bar.
Corpo de latão cromado e comando por manípulo aberto.
Saída de duche M1/2" com válvula antirretorno integrada.
Misturadora com ligações murais excêntricas standard M1/2" M3/4".
• Chuveiro deslizante (ref. 813) sobre barra cromada (Ref. 821) com saboneteira e flexível (ref. 834T1).
• Abraçadeira antiqueda de chuveiro (ref. 830).
Misturadora particularmente adaptada para os estabelecimentos de cuidados de saúde, lares, hospitais e clínicas
Misturadora mecânica monocomando conforme as exigências da norma NF Médical (França).
Misturadora adaptada para pessoas com mobilidade reduzida (PMR).
Misturadora com garantia de 30 anos.

## VANTAGENS

- Limitador de temperatura máxima pré-regulado
- Ergonomia : man. aberto para fácil preensão
- Economia de água : débito regulado a 9 l/min

## CARACTERÍSTICAS TÉCNICAS

**Coluna de duche com misturadora mecânica** - **Ref. 2539SKIT**
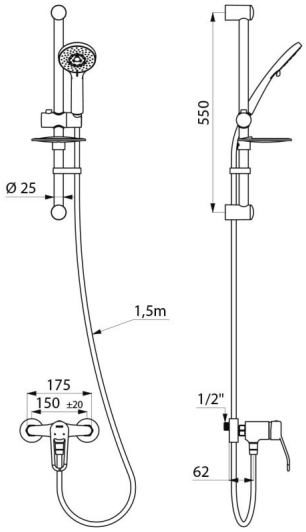
| | |
|---|---|
| Ligação | M1/2" |
| Profundidade | 162 mm |
| Largura | 175 mm |
| Débito | 9 l/min |
| Acabamento | Latão cromado |
| Padrões | ACS |
| Garantia | 30 ANOS GARANTIA |
| Reparação | 50 ANOS REPARAÇÃO |