Coluna de duche com misturadora mecânica

Ref. 2739SKIT

Coluna de duche com misturadora Securitouch com interior liso

DESCRIÇÃO

Coluna de duche com misturadora mecânica - Ref. 2739SKIT

Coluna de duche com misturadora mecânica monocomando.
Conjunto de duche mural com misturadora de duche.
• Misturadora mural monocomando com isolamento térmico anti-queimaduras Securitouch.
Cartucho cerâmico Ø 40 clássico com limitador de temperatura máxima pré-regulado.
Débito limitado a 9 l/min a 3 bar.
Corpo de latão cromado e comando por manípulo aberto.
Saída de duche M1/2" com válvula antirretorno integrada.
Misturadora com ligações murais excêntricas standard M1/2" M3/4".
• Chuveiro de duche deslizante (ref. 813) sobre rampa cromada (Ref. 821) com saboneteira e flexível (ref. 836T1).
• Abraçadeira antiqueda de chuveiro (ref. 830).
Misturadora de duche conforme as exigências da norma NF Médical (França).
Coluna particularmente adaptada para os estabelecimentos de cuidados de saúde, lares, hospitais e clínicas
Misturadora mecânica adaptada para pessoas com mobilidade reduzida (PMR).
Misturadora com garantia de 30 anos.

VANTAGENS

- Higiene : interior liso limita as bactérias
- Securitouch : isolamento térmico anti-queimaduras
- Máxima higiene : baixa capacidade de água
- Ergonomia : man. aberto para fácil preensão

CARACTERÍSTICAS TÉCNICAS

Coluna de duche com misturadora mecânica - Ref. 2739SKIT
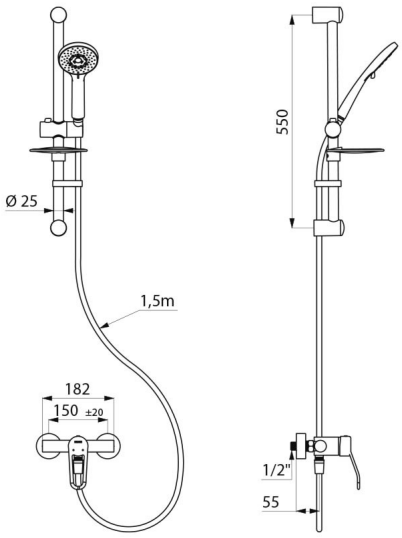
Ligação	M1/2"
Tecnologia	Misturadora de duche Securitouch
Profundidade	161 mm
Comprimento	182 mm
Débito	9 l/min
Limitador de temperatura	SIM
Acabamento	Latão cromado
Padrões	ACS
Garantia	30 ANOS GARANTIA
Reparação	50 ANOS REPARAÇÃO