Coluna de duche com misturadora termostática SECURITHERM

Ref. H9741SKIT

Kit de duche termostático com misturadora H9741S

DESCRIÇÃO

Coluna de duche com misturadora termostática SECURITHERM - Ref. H9741SKIT

Coluna de duche com misturadora termostática bicomando.
Kit de duche com misturadora de duche termostática SECURITHERM.
Misturadora com segurança anti-queimaduras: fecho automático no caso de corte de água fria.
Função anti "duche frio": fecho automático no caso de corte de água quente.
Isolamento térmico anti-queimaduras Securitouch.
Cartucho termostático anticalcário para a regulação da temperatura.
Cabeça cerâmica 1/4 de volta para a regulação do débito.
Temperatura regulável de 25°C a 41°C.
Duplo limitador de temperatura: 1° limitador desbloqueável aos 38°C, 2° limitador ativado aos 41°C.
Possibilidade de realizar facilmente um choque térmico sem desmontar o manípulo nem corte da alimentação de água fria.
Débito limitado a 9 l/min.
Corpo de latão cromado e manípulos ERGO.
Saída de duche M1/2".
Filtros e válvulas antirretorno integradas nas entradas F3/4".
Misturadora com ligações murais excêntricas standard M1/2" M3/4".
• Chuveiro de duche deslizante (ref. 813) sobre rampa cromada (ref. 821) com saboneteira e flexível (ref. 836T1).
• Abraçadeira antiqueda de chuveiro (ref. 830).
Misturadora particularmente adequada para estabelecimentos de cuidados de saúde, lares, hospitais e clínicas.
Misturadora adaptada para pessoas com mobilidade reduzida (PMR).
Coluna de duche com garantia de 30 anos.

VANTAGENS

- SECURITHERM : segurança anti-queimaduras otimizada
- Duplo limitador de temperatura máxima
- Securitouch : isolamento térmico anti-queimaduras
- Termostática : estabilidade da temperatura total

CARACTERÍSTICAS TÉCNICAS

Coluna de duche com misturadora termostática SECURITHERM - Ref. H9741SKIT

Ligação	M1/2"
Tecnologia	Misturadora termostática SECURITHERM Securitouch
Profundidade	84 mm
Comprimento	286 mm
Débito	9 l/min
Limitador de temperatura	SIM
Acabamento	Latão cromado

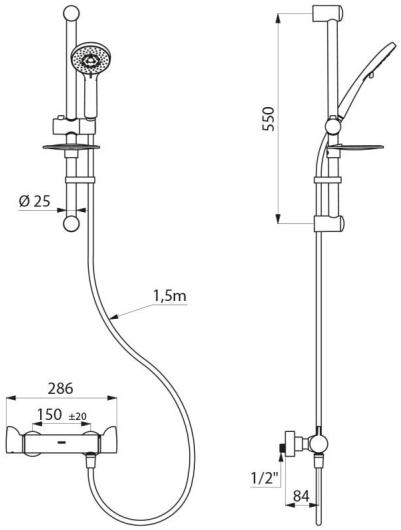

Padrões	ACS
Garantia	30 ANOS GARANTIA
Reparação	50 ANOS REPARAÇÃO