Coluna de duche com misturadora termostática sequencial SECURITHERM



Ref. H9630KIT

Coluna de duche termostática com misturadora sem válvula antirretorno

DESCRIÇÃO

Coluna de duche com misturadora termostática sequencial SECURITHERM - Ref. H9630KIT

Coluna de duche com misturadora termostática sequencial.
Coluna de duche com misturadora de duche termostática SECURITHERM.
Misturadora termostática sequencial: abertura e fecho sobre a água fria.
Misturadora sem válvula antirretorno nas entradas (limita a proliferação bacteriana).
Não existe qualquer risco de intercomunicação entre água quente e água fria.
Misturadora sequencial com segurança anti-queimaduras: fecho automático no caso de corte de água fria ou de água quente.
Isolamento térmico anti-queimaduras Securitouch.
Cartucho termostático sequencial anticalcário.
Temperatura regulável de água fria até 39°C com limitador de temperatura bloqueado aos 39°C.
Possibilidade de realizar um choque térmico.
Corpo com interior liso e de baixa capacidade de água.
Débito regulado a 9 l/min.
Corpo de latão cromado e alavanca Higiene L.100.
Saída de duche inferior M1/2".
Misturadora mural com ligações excêntricas STOP/CHECK M1/2" M3/4".
Misturadora particularmente adequada para estabelecimentos de cuidados de saúde, lares, hospitais e clínicas.
• Chuveiro de duche deslizante (ref. 813) sobre barra cromada (ref. 821) com saboneteira e flexível (ref. 836T1).
• Abraçadeira antiqueda de chuveiro (ref. 830).
Misturadora conforme as exigências da norma NF Médical (França).
Adaptado para pessoas com mobilidade reduzida (PMR).
Garantia 30 anos.

VANTAGENS

- Sequencial : abertura/fecho sobre a água fria
- Máxima higiene : ausência de válvula antirretorno
- SECURITHERM : segurança anti-queimaduras otimizada
- Termostática : estabilidade da temperatura total

CARACTERÍSTICAS TÉCNICAS

Coluna de duche com misturadora termostática sequencial SECURITHERM - Ref. H9630KIT

Ligação	M1/2"
Tecnologia	SECURITHERM termostática sequencial Securitouch
Profundidade	185 mm
Comprimento	184 mm
Débito	9 l/min
Limitador de temperatura	39°C
Acabamento	Latão cromado

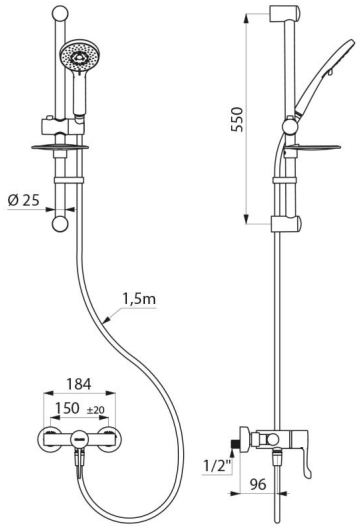

Normas e certificações	ACS
Garantia	30 ANOS GARANTIA
Reparação	50 ANOS REPARAÇÃO