Misturadora banheira-duche termostática SECURITHERM

Ref. H9752S

Misturadora termostática de duche bicomando

DESCRIÇÃO

Misturadora banheira-duche termostática SECURITHERM - Ref. H9752S

Misturadora banheira-duche termostática SECURITHERM bicomando:
Misturadora com segurança anti-queimaduras: fecho automático no caso de corte de alimentação de água fria.
Função anti "duche frio": fecho automático no caso de corte de alimentação de água quente.
Isolamento térmico anti-queimaduras Securitouch.
Cartucho termostático anticalcário para a regulação da temperatura.
Cabeça cerâmica 1/4 de volta para a regulação do débito.
Temperatura regulável de 25°C a 41°C.
Duplo limitador de temperatura: 1° limitador desbloqueável aos 38°C, 2° limitador ativado aos 41°C.
Possibilidade de realizar facilmente um choque térmico sem desmontar o manípulo nem corte da alimentação de água fria.
Misturadora termostática equipada com inversor automático com bloqueio de baixa pressão que mantém a posição de duche, mesmo com débito insuficiente.
Corpo de latão cromado e manípulos ERGO.
Saída de duche M1/2".
Filtros e válvulas antirretorno integradas nas entradas M3/4".
Misturadora com ligações murais excêntricas standard M1/2" M3/4".
Misturadora particularmente adequada para estabelecimentos de cuidados de saúde, lares, hospitais e clínicas.
Misturadora adaptada para pessoas com mobilidade reduzida (PMR).
Misturadora de duche com garantia de 30 anos.

VANTAGENS

- SECURITHERM : segurança anti-queimaduras otimizada
- Duplo limitador de temperatura máxima
- Securitouch : isolamento térmico anti-queimaduras
- Termostática : estabilidade da temperatura total

CARACTERÍSTICAS TÉCNICAS

Misturadora banheira-duche termostática SECURITHERM - Ref. H9752S
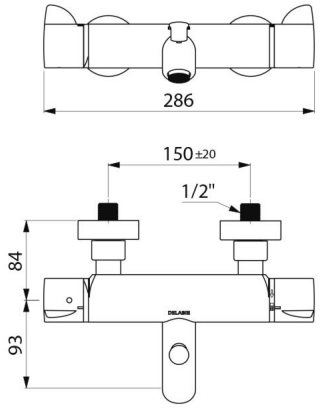
Ligação	M1/2"
Tecnologia	Misturadora termostática SECURITHERM Securitouch
Largura	286 mm
Limitador de temperatura	SIM
Acabamento	Latão cromado
Padrões	ACS
Garantia	30 ANOS GARANTIA