Misturadora de lavatório mecânica

Ref. 2720L

Misturadora mecânica monofuro H.95 L.120

DESCRIÇÃO

Misturadora de lavatório mecânica - Ref. 2720L

Misturadora de lavatório mecânica.
Misturadora monofuro com bica curva H.95 L.120 equipada com saída BIOSAFE higiénica.
Bica adaptada para instalação de um filtro terminal BIOFIL.
Cartucho cerâmico Ø 35 com limitador de temperatura máxima pré-regulado.
Corpo e bica com interior liso (limita os nichos bacterianos).
Sem qualquer risco de intercomunicação entre água quente e água fria.
Ausência de válvula antirretorno nas entradas.
Possibilidade de realizar facilmente um choque térmico sem desmontar o manípulo nem cortar a alimentação de água fria.
Débito regulado a 5 l/min.
Comando por alavanca Higiene L.150.
Vareta ergonómica e válvula 1"1/4 em inox.
Flexíveis PEX F3/8".
Fixação reforçada por 2 pernos em inox.
Misturadora mecânica particularmente adaptada para estabelecimentos de cuidados de saúde, lares, hospitais e clínicas.
Misturadora monofuro adaptada para pessoas com mobilidade reduzida (PMR).
Misturadora conforme as exigências da norma NF Médical (França).
Misturadora com garantia de 30 anos.
Modelo disponível na versão com tubos de cobre.

VANTAGENS

- Higiene : interior liso limita as bactérias
- Máxima higiene : baixa capacidade de água
- Função choque térmico sem desmontar a alavanca
- Alavanca Higiene : misturadora sem contacto manual

CARACTERÍSTICAS TÉCNICAS

Misturadora de lavatório mecânica - Ref. 2720L

Ligação	F3/8"
Altura da saída	95 mm
Comprimento da bica	120 mm
Débito	5 l/min
Limitador de temperatura	SIM
Acabamento	Latão cromado
Normas e certificações	ACS, WRAS, NF
Garantia	30 ANOS GARANTIA

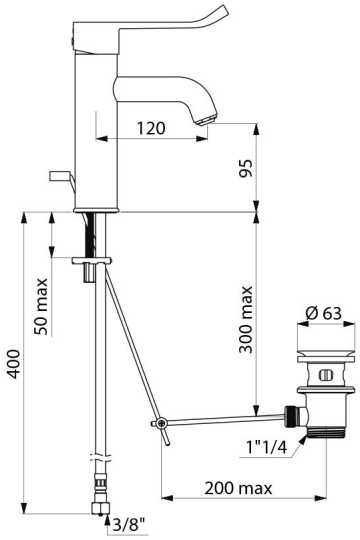

Reparação	