Misturadora mecânica de lavatório

Ref. 2720L

Misturadora mecânica monofuro H.85 L.120

DESCRIÇÃO

Misturadora mecânica de lavatório - **Ref. 2720L**

Misturadora mecânica de lavatório H.85 L.120.
Misturadora monofuro com bica reta H.85 L.120 equipada com quebra-jatos higiénico.
Cartucho cerâmico Ø 40.
Com limitador de temperatura máxima pré-regulado.
Corpo e bica com interior liso e de baixa capacidade de água.
Débito limitado a 5 l/min a 3 bar.
Comando por alavanca Higiene L. 150 mm.
Vareta ergonómica e válvula 1”1/4 em latão.
Flexíveis PEX F3/8".
Fixação reforçada por 2 pernos roscados em Inox.
Misturadora particularmente adaptada para estabelecimentos de cuidados de saúde, lares, hospitais e clínicas.
Adaptado para pessoas com mobilidade reduzida (PMR).
Garantia 30 anos.
Modelo disponível na versão com tubos em cobre.

VANTAGENS

- Higiene : interior liso limita as bactérias
- Máxima higiene : baixa capacidade de água
- Limitador de temperatura máxima pré-regulado
- Alavanca Higiene : comando sem contacto manual

CARACTERÍSTICAS TÉCNICAS

Misturadora mecânica de lavatório - **Ref. 2720L**
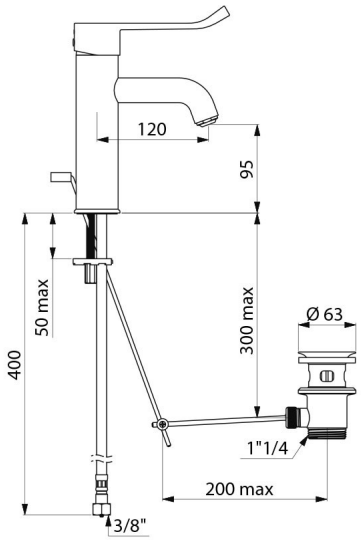
Ligação	F3/8"
Altura da saída	85 mm
Comprimento da bica	120 mm
Débito	5 l/min
Acabamento	Latão cromado
Padrões	ACS WRAS
Garantia	30 ANOS GARANTIA
Reparação	50 ANOS REPARAÇÃO