# Misturadora de lavatório mecânica

Ref. 2720T

Misturadora mecânica monofuro H.95 L.120



## DESCRIÇÃO

**Misturadora de lavatório mecânica** - Ref. 2720T

Misturadora de lavatório mecânica.
Misturadora monofuro com bica curva H.95 L.120 equipada com saída BIOSAFE higiénica.
Bica adaptada para instalação de um filtro terminal BIOFIL.
Cartucho cerâmico Ø 35 com limitador de temperatura máxima pré-regulado.
Corpo e bica com interior liso (limita os nichos bacterianos).
Sem qualquer risco de intercomunicação entre água quente e água fria.
Ausência de válvula antirretorno nas entradas.
Possibilidade de realizar facilmente um choque térmico sem desmontar o manípulo nem cortar a alimentação de água fria.
Débito regulado a 5 l/min a 3 bar.
Comando por manípulo compacto.
Vareta ergonómica e válvula 1"1/4 em inox.
Flexíveis PEX F3/8".
Fixação reforçada por 2 pernos em inox.
Misturadora mecânica particularmente adaptada para estabelecimentos de cuidados de saúde, lares, hospitais e clínicas.
Misturadora monofuro adaptada para pessoas com mobilidade reduzida (PMR).
Misturadora com garantia de 30 anos.
Modelo disponível na versão com tubos de cobre.

## VANTAGENS

- Higiene : interior liso limita as bactérias
- Máxima higiene : baixa capacidade de água
- Função choque térmico sem desmontar o manípulo
- Ergonomia : manípulo compacto para fácil preensão

## CARACTERÍSTICAS TÉCNICAS

**Misturadora de lavatório mecânica** - Ref. 2720T

| | |
|---|---|
| Ligação | F3/8" |
| Altura da saída | 95 mm |
| Comprimento da bica | 120 mm |
| Débito | 5 l/min |
| Limitador de temperatura | SIM |
| Acabamento | Latão cromado |
| Normas e certificações | ACS, WRAS, NF |
| Garantia | 30 ANOS GARANTIA |

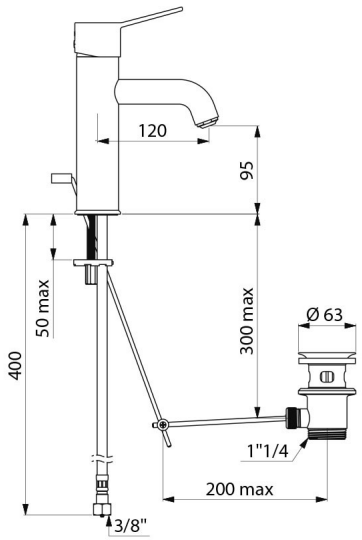

| | |
|---|---|
| Reparação | |

© DELABIE