Sistema de descarga direta TEMPOCHASSE

Ref. 760110

Torneira de descarga direta temporizada WC

DESCRIÇÃO

Sistema de descarga direta TEMPOCHASSE - Ref. 760110

Sistema de descarga sem reservatório: por ligação direta à canalização.
Para divisória ≤ 200 mm.
Abertura suave.
Temporização ~7 segundos.
Proteção antisifónica.
Torneira de segurança e de regulação de débito/volume reta.
Corpo de metal cromado.
Mecanismo antichoque.
Alimentação em linha F1".
Emboque de junção Ø 32/55.
Perno roscado recortável.
Débito de base: 1 l/seg a 1 bar dinâmico.
Compatível com águas pluviais.
Garantia 30 anos.
[Antiga referência: 760150]

VANTAGENS

- Ausência de reservatório : sem estagnação de água
- Instalação através da parede
- Descarga potente e disponível de imediato
- Descarga direta WC : reduz o risco de fugas

CARACTERÍSTICAS TÉCNICAS

Sistema de descarga direta TEMPOCHASSE - Ref. 760110
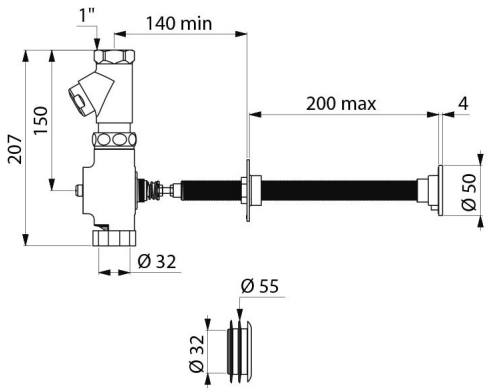
Ligação	1"
Comprimento	200 mm
Padrões	
Garantia	30 ANOS GARANTIA