Misturadora mecânica de lavatório BIOSAFE

Ref. 2620

Misturadora sem bica H.95 L.110

DESCRIÇÃO

Misturadora mecânica de lavatório BIOSAFE - Ref. 2620

Misturadora mecânica de lavatório H.95 L.110.
Ausência de bica: saída BIOSAFE higiénica integrada no corpo.
Isolamento térmico anti-queimaduras Securitouch.
Cartucho cerâmico Ø 35.
Limitador de temperatura máxima pré-regulada.
Possibilidade de realizar facilmente um choque térmico sem desmontar o manípulo nem corte de alimentação de água fria.
Corpo com interior liso e com baixa capacidade (limita os nichos bacterianos).
Débito regulado a 5 l/min.
Comando por manípulo compacto.
Corpo em Inox cromado.
Vareta ergonómica e válvula 1"1/4 em latão.
Flexíveis Inox entrelaçado em PEX F3/8" rotativos.
Fixação reforçada por 2 pernos em Inox.
Conforme as exigências da norma NF Médical.
Garantia 30 anos.

VANTAGENS

- Corpo com baixa capacidade de água
- Ausência de bica
- Função choque térmico sem desmontar a alavanca
- Limitador de temperatura máxima pré-regulado

CARACTERÍSTICAS TÉCNICAS

Misturadora mecânica de lavatório BIOSAFE - Ref. 2620
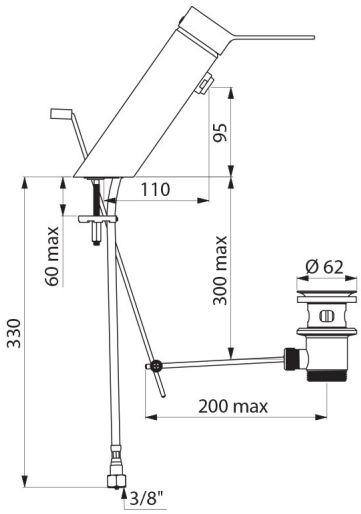
Ligação	F3/8"
Tecnologia	BIOSAFE
Altura	180 mm
Comprimento	220 mm
Altura da saída	95 mm
Comprimento da bica	110 mm
Débito	5 l/min
Padrões	ACS NF
Garantia	30 ANOS GARANTIA