Misturadora mecânica com chuveiro extraível

Ref. 2211L

Bica orientável H.105 L.200

DESCRIÇÃO

Misturadora mecânica com chuveiro extraível - Ref. 2211L

Misturadora mecânica de bancada com bica orientável H.105 L.200.
Chuveiro extraível 2 jatos alternados : quebra-jatos/jato chuva.
Cartucho cerâmico Ø 40 com limitador de temperatura máxima pré-regulado.
Corpo com interior liso.
Débito 12 l/min a 3 bar.
Tubo de saída de água misturada em latão L.105.
Flexível do chuveiro BIOSAFE antiproliferação bacteriana : poliuretano transparente, interior e exterior liso, baixa capacidade (interior Ø 6).
Contra-peso específico.
Corpo em latão cromado e comando por alavanca Higiene.
Flexíveis PEX F3/8" e fixação reforçada por 2 pernos roscados em Inox.
Conforme as exigências da norma NF Médical.
Garantia 30 anos.

VANTAGENS

- Flexível do chuveiro antiproliferação bacteriana
- Alavanca Higiene para comando sem contacto manual
- 2 jatos alternados : quebra-jatos/chuva

CARACTERÍSTICAS TÉCNICAS

Misturadora mecânica com chuveiro extraível - Ref. 2211L
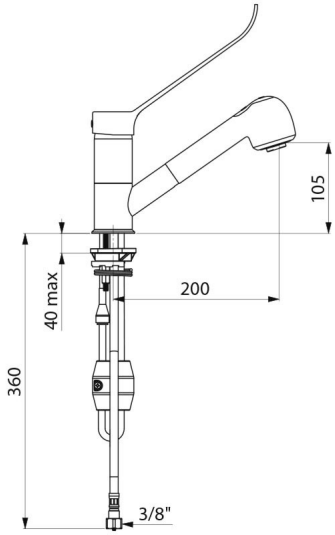
Ligação	F3/8"
Altura da saída	105 mm
Comprimento da bica	200 mm
Débito	12 l/min
Acabamento	Latão cromado
Padrões	ACS
Garantia	30 ANOS GARANTIA
Reparação	50 ANOS REPARAÇÃO