Misturadora de lavatório termostática sequencial de parede SECURITHERM

Ref. H9610

Misturadora termostática sequencial de parede

DESCRIÇÃO

Misturadora de lavatório termostática sequencial de parede SECURITHERM - Ref. H9610

Misturadora para banca de parede termostática SECURITHERM.
Misturadora termostática sequencial: abertura e fecho sobre a água fria.
Sem qualquer risco de intercomunicação entre água quente e água fria.
Ausência de válvula antirretorno nas entradas.
Misturadora de parede fornecida com 1 bica removível descartável em Hostaform® reciclável L. 125.
Segurança anti-queimaduras: fecho atomático no caso de corte de água fria ou água quente.
Isolamento térmico anti-queimaduras Securitouch.
Cartucho termostático sequencial anticalcário para a regulação sequencial do débito e da temperatura.
Temperatura regulável de água fria até 40°C com limitador de temperatura ativado a 40°C.
Possibilidade de realizar choques térmico e químico.
Corpo e bica com interior liso e de baixa capacidade de água.
Débito regulado a 7 l/min.
Corpo de latão cromado.
Comando sem contacto manual com alavanca Higiene L.146.
Misturadora entre-eixos 150 mm fornecida com ligações murais excêntricas STOP/CHECK M1/2" M3/4" adaptadas às restrições dos hospitais.
Misturadora termostática particularmente adaptada para estabelecimentos de cuidados de saúde, lares, hospitais e clínicas.
Misturadora sequencial adaptada para pessoas com mobilidade reduzida (PMR).
Misturadora com garantia de 30 anos.

VANTAGENS

- Sequencial : abertura/fecho sobre a água fria
- Máxima higiene : sem válvula antirretorno
- Bica removível : reduz os nichos bacterianos
- SECURITHERM : segurança anti-queimaduras otimizada

CARACTERÍSTICAS TÉCNICAS

Misturadora de lavatório termostática sequencial de parede SECURITHERM - Ref. H9610

Ligação	M1/2"
Tecnologia	Misturadora sequencial SECURITHERM Securitouch
Altura	141 mm
Largura	184 mm
Comprimento da bica	185 mm
Débito	7 l/min
Limitador de temperatura	SIM
Acabamento	Latão cromado

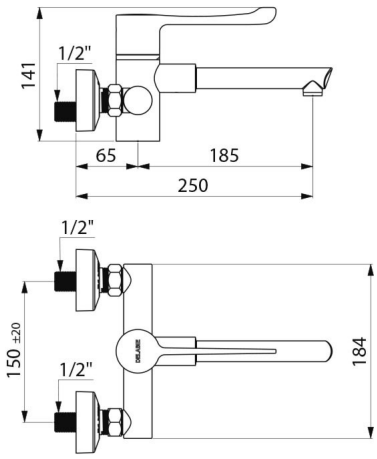

Padrões	ACS
Garantia	30 ANOS GARANTIA